IS83 Rev.01
24/07/2014

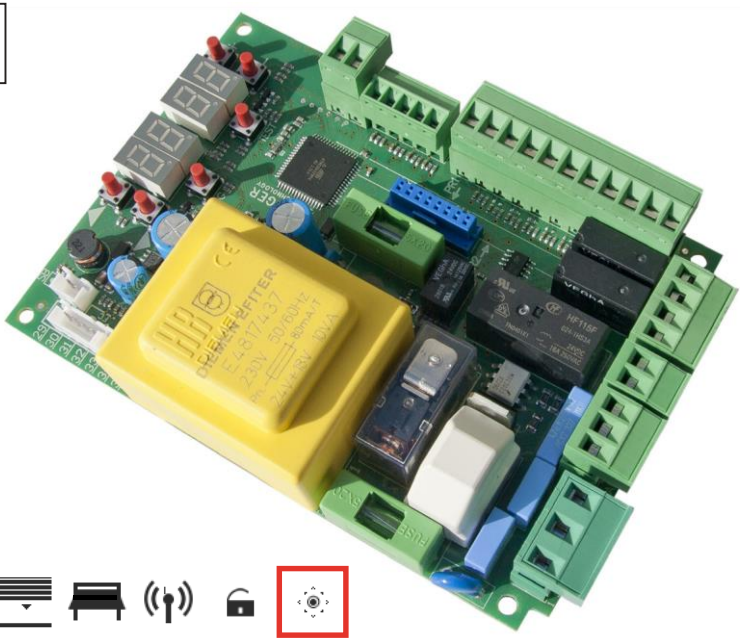

ROGER ŘÍDÍCÍ JEDNOTKA

Řídící jednotka pro 1 motor 230Vac

H70/104AC - H70/105AC

3 Charakteristika produktu H70/104AC - H70/105AC

Napájení	230Vac ± 10% 50Hz
Maximální příkon	1300W
Počet motorů	1
Napájení motorů	230Vac
Typ motoru	Jednofázový asynchronní motor
Typ kontroly motoru	fáze nastavení s triaky
Síla motoru	600W
Max. Napájení výstražné lampy	40W 230Vac - 25W 24Vac/dc
Max. Napájení osvětlení	100W 230Vac - 25W 24Vac/dc
Napájení signalizace světla při otevření	2W (24Vac)
Napájení el. zámku	6W (24Vac)
Pracovní temploty	-20°C … +60°C
Stupeň ochrany	IP00
Rozměry	Rozměry v mm. 98 x 141 x 40 Hmotnost: 0,48 Kg

4 Popis připojení

1 **L** (fáze), napájení vstup 230Vac 50Hz
2 **N** (Nulák), napájení vstup 230Vac 50Hz
3 **Earth** – zemění
4 **AP**, 230Vac motor output: opening
5 **CM**, 230Vac motor output: common
6 **CH**, 230Vac motor output: closing

Připojení rozběhového kondenzátoru.

7,8 COR, osvětlení (čistý kontakt): max. voltáž 230Vac, see technical features. Případně můžete nastavit el. Zámek pokud nastavíte parametr 79 99.

9,10 LAM, výstražná lampa (čistý kontakt): max. voltáž 230Vac.

11 **24Vac**, napájení pro externí zeřízení (6W, max. proud 250 mA, je sníženo na 200mA v případě, že zařízení nemá usměrňovací můstek.)

12 **SC**, signalizační světlo otevření (24Vac, 2W); alternativně můžete připojit napajení pro fotobuňku (TX) na tyto svorky (za předpokladu, že jste nastavili parametr A8 na hodnotu 02, v rozšířeném módu) pro funkční test fotobuněk.

13 **COM**, společný kontakt pro nizkonapěťový vstup a výstup.

14 **FT2**, fotobuňky 2 (N.C. kontakt) [a]

15 **FT1**, fotobuňky 1 (N.C. kontakt) [a]

16 **COS2**, bezpečnostní lišta 2 (N.C. kontakt nebo 8.2kOhm) [a]

17 **COS1**, bezpečnostní lišta 1 (N.C. kontakt nebo 8.2kOhm) [a]

18 **ST**, STOP příkaz (kontakt N.C.) [a]

19 **PP**, krok-krok příkaz vstup

20 Anténa – opletení kabelu

21 Svorka pro Anténní kabel zásuvného přijímače (jestli bude te připojovat externí naténu použijte kabel RG58)

22 **ORO**, vstup pro ovládací hodiny

23 **PED**, vstup pro ovládání částečného otevření (N.O. kontakt): z výroby nastaveno na otevření 30%

24 **CH**, vstup pro ovládání zavření (kontakt N.O.)

25 **AP**, vstup pro ovádání otevření (kontakt N.O.)

26 **COM**, společny COM

27,28 COM, společny COM

H70/104AC ma 3 bílé konektory, Popis konektorů:

SB Kabely mikrospínače při odblokování motoru (N.C): při rozpojení motor nepracuje [a]

FC Kabely koncového spínače motoru(N.C.)

ENC Kabely encodéru motoru

H70/105AC má svorkovnice pro univerzální použití. Popis svorkovnic je zde:

29 **+5Vdc**, jen pro ROGER motor encodér napájení

30 **24Vac**, jen pro ROGER motor magnetický koncový spínač napájení

31 **FC1**, koncový spínač 1 vstup (N.C.). Funkce nastavitelná parametrem 8-(72 v rozšířeném módu) [c]

32 **FC2**, koncový spínač 1 vstup (N.C.). Funkce nastavitelná parametrem 8-(72 v rozšířeném módu) [c]

33 Nepřipojujte

34 **ENC**, ROGER motor encodér signál [b]

35 **COM**, common pro nízko napěťový vstup a výstup

DŮLEŽITÉ

[a] Všechny bezpečnostní prvky, které nejsou nainstalovány s (N.C.) kontakty, musí byt elektricky propojeny se svorkou COM, nebo deaktivovány nastavením příslušného parametru (par. 50, 51, 53, 54, 73, 74).

[b] Optický encodér je povolen z výroby; nastavitelný na parametru 6-(75 in extended mode), vyberte příslušnou hodnotu pro používaný motor.

0- (71 v rozšířeném módu), tovární nastavení je 01, jak je ukázáno dole.

4.1 Připojení motoru a konc. spínačů

Pro **H70/104AC** motor a koncové spínače jsou předpřipojeny, takže nepotřebují žádný zásah. V případě, že potřebujete přehodit rotaci, bez zásahu do připojených kabelů, stačí nastavit parametr 0- (71 v rozšířeném módu).

4.3 Standardní připojení fotobuněk

Vstup **FT1** a **FT2** jsou povoleny již z výroby.
Zde je standardní konfigurace fotobuněk:

FT1 ignoruje při otevírání	50 00
FT1 přerušení při zavírání má za následek, zastavení a znovu otevření	51 02
FT1 Umožnuje otevření motoru i když je fotobuňky přerušená	52 00
FT2 přeruší li se paprsek při otevírání, zastaví, po obnovení paprsku pokračuje v otevírání	53 03
FT2 přerušení během zavírání způsobí zastavení; po uvolnění paprsku reverzuje, to znamená, že se otevře	54 02
FT2 Umožnuje otevření motoru i když je fotobuňky přerušená	55 00

JESTLIŽE NEJSOU FOTOBUŇKY 1 PŘIPOJENY

Nastavte 50 00 a 51 00

JESTLIŽE NEJSOU FOTOBUŇKY 2 PŘIPOJENY

Nastavte 53 00 a 54 00

Nebo elektricky přepojte jejich svorky se svorkou COM.

5 Rádiový přijímač plug-in

Přijímač disponuje dvěmi funkcemi dálkového ovládání:

PR1 krok-krok kontrol (může být změněno nastavením parametru 76)

PR2 funkce částečného otevření (může být změněno nastavením parametru 77)

Vstupy jsou zobrazeny na displeji:

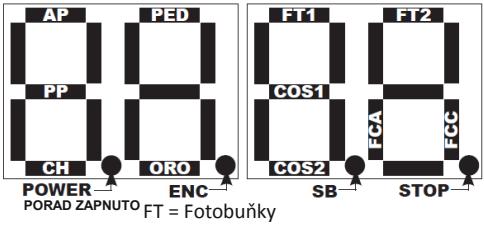

FT = Fotobuňky

COS = bezpeč. lišta

SB = odblokování

Jestliže jsou vstupy (N.C.) uzavřeny tak je příslušný segment rozsvícen. Segmenty příslušných (N.O.) kontaktů, se rozsvítí při jejich použití.

BEZPEČNOSTNÍ PRVEK VYPNUTÝ PARAMETREM: příslušný LED segment bliká.

Poznámka: Pořadí parametrů pro zjednodušený režim není stejná jako u rozšířeného režimu, proto vždy postupujte podle pokynů, nebo podle štítku na vnitřní straně krytu.

6.3 Pohotovostní režim

Po 30 minutách nečinnosti, řídicí jednotka přejde do pohotovostního režimu a na displeji se zobrazí pouze blikající tečka. Aktivací úsporného režimu se automaticky nastaví do režimu zjednodušeného parametrů. Displej zůstává v klidovém režimu, ale řídící jednotka ji vždy připravena plnit příkazy. Pro oživení displeje opět musíte stisknout jedno z tlačítek UP, DOWN, +, -.

6.4 Test režim

Aktivuje se stisknutím tlačítka TEST, pouze tehdy, pokud jsou motory stacionární, jinak, tlačítko TEST provádí příkaz STOP a teprve opakované zmáčknutí tlačítka umožňuje režim testování.

Na displeji je následující:

Aktivní příkaz, v pevných písmenech (na levé straně, po dobu 5 sekund)	Svorky bezpečnostních prvků ve stavu alarmu (pravá část se zobrazí, pokud je bezpečnostní ochrana ve stavu alarmu).

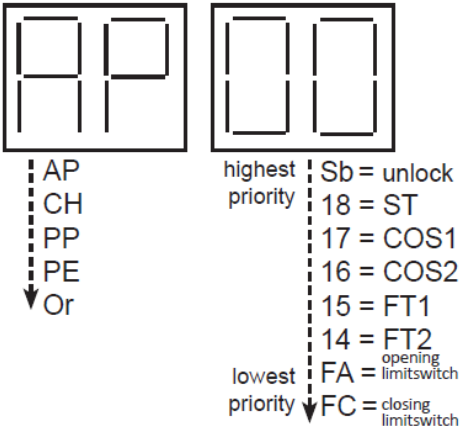

Umožňuje vizuálně zkontrolovat aktivaci příkazů a bezpečnostních prvků: na každém ze svých aktivací, řídící jednotka krátce aktivuje blikání a otevírací světlo (svorka číslo 12, SC).

Oni jsou místo toho reprezentovány písmeny odemykání (vzhledem k tomu, že to nemá číslo na svorkovnici) a koncových spínačů (vzhledem k tomu, že vstupy FC1 a FC2 mění svou funkci ve vztahu k nastavení parametru 7 1).

Pokud nejsou bezpečnostní prvky ve stavu alarmu 00, je možné provádět příkazy; Jedinou výjimkou je případ, kdy je aktivován koncový spínač, který se objeví, ale nepředstavuje překážku pro vydání příkazu. Po 10 sekundách nečinnosti se vrátí na příkazy a bezpečnostních ochran stavovém režimu.
Chcete-li, okamžitě ukončit testovací režim stačí stisknout znovu tlačítko "TEST".

7. Programování

Je nutné naprogramovat dráhu, aby správně fungoval ovládací panel.
VAROVÁNÍ! Než budete pokračovat, ujistěte se, že:

- Směr otáčení motoru byl správně zvolen s parametrem 0- (71 v rozšířeném režimu)
- Křidla jsou v bezpečnostní mezipoloze tak, aby v případě nutnosti byl čas pro zastavení motoru, z důvodu pohybu ve špatném směru.
- Bezpečnostní připojení jsou v klidu, a ty, kteří nejsou připojeni, jsou přemostěni nebo vyloučeni ze spojení parametrem.
- Nemůžete vstoupit do programovacího režimu, pokud je aktivní jedna z bezpečnostních ochran. Na displeji se přepne do režimu TEST a zobrazí vstup, který je ve stavu alarmu a který vám brání řízení.
- Nemůžete vstoupit do režimu programování, pokud jste povolili "man present" režim (para. A7 01), AP PE se objeví na displeji.

Pozn.

- Je nutné, aby křídla byla zastavená při otevírání a zavírání.
- 6-pólové motory jsou pomalejší než 4-pólové: pro ně, tedy parametr 41 musí mít max. hodnotu 01 (tovární standard). Kromě toho, parametry 42 a 43 musí mít hodnotu menší než 60.
- Programování je přerušeno (s chybovým hlášením AP PE) v následujících situacích:
    - Stisknutí tlačítka TEST.
    - Jeden z bezpečnostních ochran (fotobuňky, bezpečnostní lišty, tlačítko STOP) je zapnutá.

  V takovém případě budete muset opakovat programování dráhy.

<u>7.1 Programování dráhy s enkodérem</u>
VAROVANÍ:

- Měření dráhy se provádí během závěrečné fáze.
- Pokud je připojen koncový spínač, pohyb se zastaví v momentě, kdy je aktivován. Jinak se pohyb zastaví na bráně.
- Programování se provádí při zpomalování rychlosti, jak je uvedeno v parametru 41 v rozšířeném režimu.

Pro vstup do programování stiskněte tlačítko PROG na 4 vteřiny.: na displeji se zobrazí AP P-;V tomto okamžiku, můžete naprogramovat chod opětovným stisknutím tlačítka PROG, nebo stiskem tlačítka dálkového ovládání (s povolenou funkcí krok-za-krokem).

Stiskněte tlačítko PROG (o PP): programování se provádí plně automatickou cestou: počkejte na průchod paprsku fotobuněk nebo aktivaci jiných bezpečnostních zařízení (bezpečnostní hrany, stop).

Na displeji se zobrazí údaj AU t0 a začíná otevírat, když křídlo je v plně otevřené poloze, nápis AU t0 bliká na displeji po dobu 2 vteřin indikuje, že bránu opět zavřete, pak označení AU t0 přestane blikat a zavírání se spustí.

Pokud je programování správně dokončeno, displej se vrátí do stavu příkazů a bezpečnostních ochran. V opačném případě se objeví AP PE (chyba při učení) a programování je třeba opakovat.

7.2 Programování pracovního času bez encodéru a s fotobuňkami

VAROVÁNÍ:

- Programování pracovní doby se odehrává v zavírací fázi
- Bezpečností čas si jednotka automaticky přidá

Chcete-li programovat stiskněte tlačítko PROG na 4 vteřiny.: na displeji se zobrazí AP P-;V tomto okamžiku, můžete naprogramovat dráhu opětovným stisknutím tlačítka PROG, nebo stiskem tlačítka rádiového ovládání (s povolenou funkcí krok-za-krokem).

Stiskněte PROG (nebo PP): když začíná otevírat na displeji se zobrazí AP 1, když křídlo 1 dosáhne otevření (sepne koncový spínač) začne blikat PA, po 2 sekundách se automaticky spustí zavírání a zobrazí Ch 1 na displeji. Jakmile dosáhne zavírání koncového spínače je naprogramováno.

Pokud je programování proběhlo úspěšně, displej se vrátí do stavu příkazů a bezpečnostních ochran. V opačném případě se objeví AP PE (chyba při učení) a programování je třeba opakovat.

7.3 Programování pracovního času bez enkodéru a bez fotobuněk.

VAROVÁNÍ:

- Pracovní doba programování probíhá v zavírací fázi: při absenci enkodéru a koncového dorazu, musí být přírůstek naprogramován, poté, co se zastavil (min 2 sec. max. 4 sec.) ujistěte se, že manévr je opravdu dokončen v různých prostředích.

Programovaní začněte zmáčknutím tlačítka PROG na 4sec., na displeji se zobrazí AP P-;V tomto okamžiku můžete naprogramovat chod opětovným stisknutím tlačítka PROG, nebo stiskem tlačítka rádiového ovládání s povolenou funkcí krok-za-krokem.

Nejprve stiskněte PROG (o PP): začíná otevírat, na displeji se zobrazí AP 1.

Druhým stisknutím tlačítka PROG (o PP): pokud křídlo dosáhlo otevření stop, stiskněte tlačítko PROG, a tím zastavíte motor. PA na displeji začne blikat, po 2 vteřinách se zavírání spustí automaticky; Na displeji se zobrazí Ch 1.

Třetí stisknutí tlačítka PROG (o PP): pokud křídlo dosáhlo zavírání, zastaví, nechte prostor pro 2 až 4 sekund a stiskněte tlačítko PROG, a tím zastavíte motor: programování je dokončeno.

Pokud je programování řádně dokončeno, displej se vrátí do stavu příkazů a bezpečnostních ochran.
V opačném případě se objeví AP PE (chyba při učení) a programování je třeba opakovat.

8 FOTOBUŇKY testovací režim

Po připojení napájení vysílačů fotobuněk ke svorkovnici SC (nr. 12) namísto na svorku č. 11 a zvolením parametru A8 02 v parametrech režimu rozšířené, je aktivován testovací režim fotobuněk.

Pro každý příkaz řídicí jednotka fotobuňky vypne a zapne a kontroluje, zda se stav kontaktu změní správně: jen tehdy, pokud je to tak, bude příkaz aktivovat motory, jinak zůstanou v zamčeném stavu vzhledem k tomu, že došlo k závadě na fotobuňkách.
Poznámka: V tomto režimu je napětí 24 V DC je stále přítomno v bloku SC, takže můžete krátkodobě použít výstup pro světlo.

9 Chybová hlášení

Provozní parametry jsou uloženy v nezávislé paměti (EEPROM) s vhodnými kontrolními kódy, které zajistí jeho platnosti; Chyba v parametrech se zobrazí na displeji a zároveň řídící jednotka nedovolí příkaz aktivovat.
Příklad: V případě chyby vyskytující se v parametru 21, na displeji zobrazí: 21 EE.
EE ukazuje na přítomnost chyby, řídící jednotka se zablokuje, dokud se neobnoví správná hodnota; musíte použít tlačítek + a -, výběr číselnou hodnotu odpovídající zařízení, a poté jej uložte.
NOTA: v případě chyby v parametru "rozšířený číslování je uvedeno v tabulce v odstavci 11 se zobrazí vždy, a to i v případě, že byla aktivována zjednodušená metoda.

Na displeji se zobrazí dA tA, když se stane chyba v údajích týkajících se délky dráhy; je nutné spustit nové programování. Je možné odemknout displej pro zobrazení parametrů, stisknutím tlačítka TEST.

10. Režim obnovení pozice

Když vidíte, že křídlo zavírá pomaleji, než je obvyklé, a světlo bliká jiným způsobem, než je obvyklé, to znamená, že řídící jednotka načítá odkazy: v této situaci počkejte, až světlo přestane blikat. Nové příkazy je možná zadat až se manévr dokončí.

Pokud necháte manévr dokončit, bude pohyb křídel nepřesný, protože správné reference na plné otevření a zavření pozice nejsou k dispozici. Během manévru je blikání aktivováno odlišným způsobem (3 sekundy svítí, 1,5 sekundy nesvítí) jedná o speciální manévrování etapu: pouze při blikání se řídicí jednotka vrátí do normálu a obnoví se vstupní nastavení. Manévr se provádí při snížené rychlosti, jak je uvedeno v parametru 41 v rozšířeném režimu.

Ztráta nastavení způsobena výpadkem proudu, po otevření uvolnění motoru, nebo v případě rozpoznání překážky na základě snímače, jenž je aktivován třikrát na stejném místě ukazuje, že je stabilní překážka v dráze.

A2 00	Automatické zavření po pauze
00	OFF (vypnuto)
01 - 15	Počet pokusů o zavření při přerušeném paprsku fotobuněk, před tím než zůstane otevřená
99	Vždy se pokusit zavřít

poznámka: parametr 1- v jednoduchém módu

poznámka: hodnota parametru 49 **je podřízena výběrem hodnoty parametru** A2; parametr 49 má maximální hodnotu, která se rovná parametru A2.

A3 00	Opětovné zavření po výpadku proudu
00	OFF (nezačne zavírat, pokud je opětovně připojen k proudu)
01	ON (začne zavírat, pokud je zpět připojen k proudu)

poznámka: parametr 3- v jednoduchém módu.

Jestli, že je nastavena hodnota 01, řídící jednotka pokud je opětovně připojena k proudu začne předblikávat 5 sek. (bez ohledu na to co je nastaveno na parametru A5).

A4 00	KROK - KROK (PP)
00	Otevřít – stop – zavřít – stop ….
01	Bytový dům, příkaz PP obnovuje čas pauzy
02	Bytový dům, PP příkaz zavře až po kompletním otevření
03	Otevřít – zavřít – otevřít – zavřít
04	Otevřít – zavřít – stop - otevřít

Poznámka : parametr 6- v jednoduchém módu

POZOR: pokud nastavíte bytový dům (hodnota 01 a 02) automaticky se aktivuje, automatické zavření (parametr A2).

A5 00	Před-blikávání
00	OFF (bliká jen když je brána v pohybu)
01 - 10	Sekundy před blikávání
99	5 sekund před blikavaní jen při zavírání

poznámka: parametr 5- v jednoduchém módu

A6	00	**Funkce Bytový dům s částečným otevřením (PED)**
	00	OFF (částečné otevření provádí ot – st – zav. – st …)
	01	ON (částečné otevření při otevírání je ignorováno)
A7	00	**Mrtvý muž**
	00	OFF (řídí jednotka pracuje normálně)
	01	ON (bráne je v pohybu jen tehdy, když držíme tlačítka AP .CH nebo dálkový ovladač)

A8	00	**Světlo při otevření**
	00	pokud je brána zavřená, nesvítí, jinak svítí
	01	pomalé blikání při otevírání, rychlé při zavírání, pevná od plně otevřené, vypne 3 krát za sebou každých 15 sekund, pokud se brána zastavila ve střední poloze
	02	SC výstup se používá k napájení fotobuněk a provádení testu na nich
11	15	**Délka dráhy zpomalení**
	01 - 30	Procentuálně z celkové dráhy

Jestli, že je zpomalení povoleno (parametr 41),

POZOR! Jestli, že není použit encodér, toto nastavení musí byt zadáno před učením celé dráhy.

13	10	**Tolerance polohy, ve které je brána zcela otevřená nebo zavřená**
	01 - 40	rpm

Stanovuje maximální toleranci při kontrole úplného otevření a zavření (poloha kde motor vypíná). Příliš malé nastavení může vést k obrácení pohybu, než brána dojede do konce dráhy. Tento parametr je viditelný pouze v případě, že jeden nebo oba koncové vypínače nejsou k dispozici (72 00 nebo 72 02) a snímač je povolen (75 01 nebo 75 02).

15	30	**Délka částečného otevření**
	01 - 99	Procentuální nastavení délky
16	00	**Mez využití pro časované ovládání**
	00	3 sekundy
	01	sekund (použiží pro hydraulické motory)

V časovém nastavení: pokud programujete pracovní čas je vždy lepší jej prodlouřit alespoň o (3-4 sekundy), aby byla jistota že pohon vždy dojede na konec dráhy.

21 30	**Čas pauzy pro automatické zavření**
00 - 90	sekundy
92 - 99	Od 2 do 9 MINUT

Poznámka : parametr 2- v jednoduchém módu

Když je jedna z fotobuněk přerušena čas pauzy je resetován.

22 20	**Pracovní čas**
00 - 99	Sekundy pohybu

Parametr je viditelný jen v případě, že encodér je vypnutý (75 00).

24 00	**Zdvojnásobený pracovní čas**
00	OFF (vypnuto)
01	ON (dvojitý čas zapnut)

Používá se pro zařízení s obzvláště dlouhou pracovní dobu.

Parametr je viditelný jen v případě, že encodér je vypnutý (75 00).

27 02	**Čas potřebný pro pohyb zpět po zásahu bezpečnostní prvků**
00 - 60	Sekundy

Kolik sekund má motor reverzovat pro uvolnění překážky .

28 01	**Aktivace el. Zámku před započetím pohybu brány**
00 - 02	Sekundy

Parametr je viditelný jen tehdy, je li el. Zámek povolen na parametru (79 99).

29 03	**Doba aktivace EL. zámku**
00	vypnuta
01 - 06	sekundy

Pokud je povoleno zvýšení tlaku (par.38) par. 29 musí mít hodnotu větší než par. 38. Tento parametr je viditelný pouze je-li elektrický zámek aktivován (79 99).

30 00	**“generator” mód**
00	OFF - vypnuto
01	ON (zapnuto)

poznámka: parametr 4- v jednoduchém módu.

31 05	**Síla kroutícího momentu při běžné rychlosti**
01 - 08	1 minimum ... 08 maximum

poznámka: parametr 9- v jednoduchém módu

Tento parametr je vždy menší nebo roven parametru 33.

32 06	**Síla kroutícího momentu při zpomalené rychlosti**
01 - 08	1 minimum ... 08 maximum

Poznámka: parametr A- v jednoduchém módu.

33 08	**Síla při startu**
01 - 08	1 minimum ... 08 maximum
34 03	**Pozvolný rozběh - Soft-start**
00	OFF (vypnuto)
01 - 02	soft-start
03 - 04	I plynulý start (je možné nastavit jen s encodérem)

Nastavená hodnota (01) předpokládá rychlou akceleraci, naopak hodnota (04) means reaching the operating speed more slowly, thus allowing a more gentle and gradual start of the leaf.

Jestli, že je encodér vypnutý (75 00) tak standardní hodnota je 02.

35 08	**Úroveň síly při couvání start-up ze zásahu encodéru**
00	start-up vypnutý: (provádí s nastavenou silou na parametru 31)
01 - 08	1 min. síla ... 08 max. síla
36 03	**Doba trvání start-up**
00 - 20	Sekundy ujeté dráhy se silou nastavenou pro start-up fázi (parametr 33)

Start-up řídí výkon motoru v počáteční fázi pohybu, což je získat maximální točivý moment aby se brána rozjela; v závislosti na podmínkách použití může být užitečné zvýšit tuto dobu, například v případě zařízení, ve velmi chladných klimatických podmínkách, v nichž je riziko, že struktura je zmrazená a je obtížné, aby bylo zařízení uvedeno do pohybu. Ihned po soft-startu.

37 00	**Správa posledního úseku dráhy pro otevření křídla**
00	OFF
01 - 05	Délka křídla (1=0,5m, 2=1m, 3=1,5m, 4=2m, 5=2,5m)

Nastavení této funkce, při otevření snižuje točivý moment v posledním úseku zdvihu tím se, snížují vibrace, operace se liší na základě přítomnosti nebo nepřítomnosti elektrického zámku: pokud je přítomen (parametry 28, 29 a 79) se zvyšuje točivý moment, aby se zajistilo uzavření elektrického zámku.

Tento parametr je viditelný pouze v případě, že snímač je povolen (75 01 o 75 02).

38 00	**Zvýšení tlaku**
00	vypnuto
01 - 04	Čas v sekundách

Povoleno, aby se usnadnilo uvolnění elektrického zámku, který je odtlačován (například v důsledku větru). Zahájení provozu se předchází krátkým tlakem do dorazu uzavření, jehož trvání lze zvolit tímto parametrem.
Povolení zvýšení tlaku a elektrický zámek (para. 79), se automaticky aktivuje postup o 1 sekundu (para. 28) a trvá po dobu 3 sekund (para. 29). Toto je automatický výběr, to se může měnit ručně. Zvýšení tlaku se provádí pouze tehdy, když vychází z plně uzavřené polohy. Tento parametr je viditelný pouze tehdy, pokud je elektrický zámek aktivován (79 99).

41 01	**Slowdown selection**
00	slowdown disabled
01	average slowdown
02	maximum slow-down (never select this value for 6-pole motors)
42 60	**Citlivost snímače pro detekci překážky při běžné rychlosti**
43 10	**Citlivost snímače pro detekci překážky při zpomalené rychlosti**
01 - 99	Procento (1 = naprosto necitlivé, ..., 99 = nejvyšší citlivost)

49 00	**Automatické opětovné zavření po bezpečnostní liště a překážce**
00	Automatické opětovné zavření vypnuto po bezpečnostní liště a překážce
01 - 03	počet pokusů o opětné zavření

Pokud je hodnota vyšší než parametru a2, bude automaticky považován za stejný jako parametr a2.

50 00	**Režim fotobuňky FT1 pokud je přerušena, při otevírání**
00	IGNORUJE, žádná akce, nebo FT1 nejsou instalované
01	STOP, brána zůstane v klidu až do dalšího příkazu
02	REVERSEUJE okamžitě, tedy zavírá
03	Dočasně zastaví, po obnovení paprsku, pokračuje v otevírání
04	Intertuje po obnovení paprsku, tedy zavírá

51	02	**Režim fotobuňky FT1 pokud je přerušena, při zavírání**
	00	IGNORUJE, žádná akce, nebo FT1 nejsou instalované
	01	STOP, brána zůstane v klidu až do dalšího příkazu
	02	REVERSEUJE okamžitě, tedy otevírá
	03	Dočasně zastaví, po obnovení paprsku, pokračuje v zavírání
	04	Intertuje po obnovení paprsku, tedy otevírá
52	00	**Po zavření brány umožňuje otevření s přerušeným paprskem fotobuňky 1 (FT1)**
	00	otevření není povolena, pokud paprsek fotobuňky (FT1) přerušeno
	01	otevření je povolena, pokud paprsek fotobuňky (FT1) přerušeno
	02	jestliže je paprsek přerušen brána otevírá
53	03	**Režim fotobuňky FT2 pokud je přerušena, při otevírání**
	00	IGNORUJE, žádná akce, nebo FT2 nejsou instalované
	01	STOP, brána zůstane v klidu až do dalšího příkazu
	02	REVERSEUJE okamžitě, tedy zavírá
	03	Dočasně zastaví, po obnovení paprsku, pokračuje v otevírání
	04	Intertuje po obnovení paprsku, tedy zavírá
54	02	**Režim fotobuňky FT2 pokud je přerušena, při zavírání**
	00	IGNORUJE, žádná akce, nebo FT2 nejsou instalované
	01	STOP, brána zůstane v klidu až do dalšího příkazu
	02	REVERSEUJE okamžitě, tedy otevírá
	03	Dočasně zastaví, po obnovení paprsku, pokračuje v zavírání
	04	Intertuje po obnovení paprsku, tedy otevírá
55	00	**Po zavření brány umožňuje otevření s přerušeným paprskem fotobuňky 2 (FT2)**
	00	otevření není povolena, pokud paprsek fotobuňky (FT2) přerušeno
	01	otevření je povolena, pokud paprsek fotobuňky (FT2) přerušeno
	02	jestliže je paprsek přerušen brána otevírá

56	00	**Když je brána zcela otevřená, zavře se po 6 sekundách, pokud paprsek fotobuňky je přerušen**
	00	OFF, přerušení paprsku fotobuněk, když je brána otevřená nic nedělá
	01	když je brána zcela otevřená uzavírá po 6 sec. Dojde-li k přerušení FT1
	02	když je brána zcela otevřená uzavírá po 6 sec. Dojde-li k přerušení FT2
60	01	**Umožňuje přerušení, když vrata dosáhnou koncového spínače**
	00	přerušení OFF na koncový spínač
	01	přerušení ON na koncový spínač
61	01	**Umožňuje přerušení přes fotobuněky**
	00	přerušení OFF na fotobuňky
	01	přerušení ON na fotobuňky
62	01	**Umožňuje přerušení přes vstup STOP**
	00	přerušení OFF na STOP
	01	přerušení ON na STOP
63	01	**Reverzní brzda (AP-AP-CH nebo CH)**
	00	OFF (brzda vypnuta před reverzním pohybem)
	01	ON (brzdí před reverzním pohybem)
64	05	**Délka brždění**
01 - 20		DESETIN SEKUNDY

Měňte opatrně, vyberte spíše nižší hodnotu.

65	08	**Síla aplikovaná brzdou**
01 - 08		1 min. síla ... 08 max. síla
71	01	**Pozice motoru**
	00	Motor na LEVÉ straně při pohledu zevnitř na bránu
	01	Motor na PRAVÉ straně při pohledu zevnitř na bránu

Poznámka: parametr 0- v jednoduchém módu.

72	01	**Koncové spínače**
	00	Nejsou připojeny žádné koncové spínače do řídící jednotky
	01	Konvocý spínač pro otevření a zavření připojen do řídící jednotky
	02	Zapojen jen konvocý spínač pro otevření

poznámka: parametr 8- v jednoduchém módu.

73	00	**Bezpečnostní lišta 1 – nastavení**
	00	Není připojena
	01	Spínač, reverzuje jen při otevírání
	02	8k2, reverzuje jen při otevírání
	03	Spínač, reverzuje vždy
	04	8k2, reverzuje vždy
74	00	**Bezpečnostní lišta 2 – nastavení**
	00	Není připojena
	01	Spínač, reverzuje jen při otevírání
	02	8k2, reverzuje jen při otevírání
	03	Spínač, reverzuje vždy
	04	8k2, reverzuje vždy
75	01	**Encodér – nastavení**
	00	Nepřipojen
	01	OPTICAL (8 impulzů na otáčku)
	02	MAGNETIC (1 impulz na otáčku)

V nepřítomnosti encodéru,se provádí kontrola na základě pracovní doby.
Většina ROGER motory s encodérem použít optické kodéry, pouze řada E30 používá magnetické snímače (v případě pochybností si prosím přečtěte návod nebo se obraťte na zákaznickou podporu).

76	00	**1 rádiový kanál - nastavení**
77	01	**2 rádiový kanál - nastavení**
	00	PP – krok - krok
	01	PEDESTRIAN – částečné otevření
	02	OPEN - otevřít
	03	CLOSE - zavřít
	04	STOP - stop
	05	COURTESY – osvětlení, relé je řízeno jen rádiem, je vypnuto z běžného provozu.

06	COURTESY PP – osvětlení (světlo vypnout - zapnout) relé je řízeno jen rádiem, je vypnuto z běžného provozu.
07	FLASHING LIGHT Relé je řízeno pouze radio-příjímačem, je zakázáno v normálním provozu
08	FLASHING LIGHT PP (světlo vypnout - zapnout) Relé je řízeno pouze radio-příjímačem, je zakázáno v normálním provozu
78 00	**Výstražná lampa – nastavení**
00	fixní výstup, se provádí prostřednictvím blikající elektroniky ve výstražné lampě
01	Pomalé blikání cca za 1sek.
02	Pomalé blikání při otevírání; rychlé blikání při závírání

79 02	**Doba trvání osvětlení (courtesy)**
00	OFF (deaktivováno)
01	PULSE (krátká aktivace na začátku každé operace)
02	AKTIVNÍ BĚHEM CELÉHO PROCESU
03 - 90	POČET SEKUND OSVĚTLENÍ PO UKONČENÍ OPERACE
92 - 98	OD 2 DO 8 MINUT PO UKONČENÍ OPERACE
99	Výstup na elektrický zámek (použijte externí napájení)
80 00	**Hodiny – nastavení**
00	Je-li vstup hodin (ORO) uzavřen, ignoruje všechny příkazy
01	Je-li vstup hodin (ORO) uzavřen, přijímá všechny příkazy
90 00	**Reset do továrního nastavení**

Poté, co řídící jednotka zobrazí parametr 90, stiskněte a podržte tlačítka "+" a "-" na 4 sekundy, Displej zobrazí rE S- to znamená že jednotky byla nastavena do továrních hodnot.

n0	01	**Verze HW**
n1	23	**Rok výroby**
n2	45	**Týden výroby**
n3	67	**Seriové číslo**
n4	89	
n5	01	
n6	23	**FW verze**

Sériové číslo se získá kombinací hodnot parametrů z n0 n6. Například tato tabulka ukazuje hodnoty (u parametrů), ze kterých se dostanete na seriové číslo 01 23 45 67 89 01 23.

o0	01	**Vykonané operace**
o1	23	

Počet operací se získá kombinací hodnot parametrů z o0 do o1 a přidáním 2 nul. Například tato tabulka ukazuje hodnoty dalších parametrů (nejsou výchozí hodnoty), 01 23 00, tedy bylo provedeno 12300 operací.

h0	01	**Provozní doba**
h1	23	

Počet hodin se získá kombinací hodnot parametrů z h0 do h1. Například tato tabulka ukazuje hodnoty dalších parametrů (nejsou výchozí hodnoty), 01 23 00, tedy bylo provedeno 123 hodin.

d0	01	**Dny kdy byla řídící jednotka zapnuta**
d1	23	

Počet dnů se získá kombinací hodnot parametrů z d0 do d1. Například tato tabulka ukazuje hodnoty dalších parametrů (nejsou výchozí hodnoty), 01 23 00, tedy bylo provedeno 123 dní.

P1 00 P2 00 P3 00 P4 00	**Password**
CP 00	**Change password**

Postup pro zadávání hesla je následující:

• zadejte osm čísel vybraných pro heslo do parametrů P1, P2, P3 a P4

• Zobrazte parametr CP: na displeji: stiskněte a podržte současně tlačítka + a - po dobu 4 sekund. Pokud displej bliká, znamená to, že nový parametr byl uložen.

Ochrana je aktivována ihned po zapnutí řídící jednotku vypněte a znovu zapněte, nebo po 30 minutách nečinnosti Když se displej přepne do pohotovostního režimu.

VAROVÁNÍ! Je-li aktivována ochrana heslem, + a – tlačíta nejsou aktivní pro změnu parametru, a hodnota parametru má CP 01.

Odemknutí zádávání parametrů (dočasné): zadejte heslo, dříve uložené v parametrech P1, P2, P3 a P4 pak zobrazite parametr CP na displeji a zkontrolujte, jestli je tato hodnota 00 (ochrana deaktivována).

Můžete odstranit pouze heslo, pokud ho znáte, pak postupujte následovně: zadejte heslo, pak můžete ukládat hesla P1 00, P2 00, P3 00, P4 00, nezapomeňte potvrdit pomocí parametru CP.

Pokud jste zapomněli své heslo, můžete si odemknout ovládací jednotku kontaktování podpory.

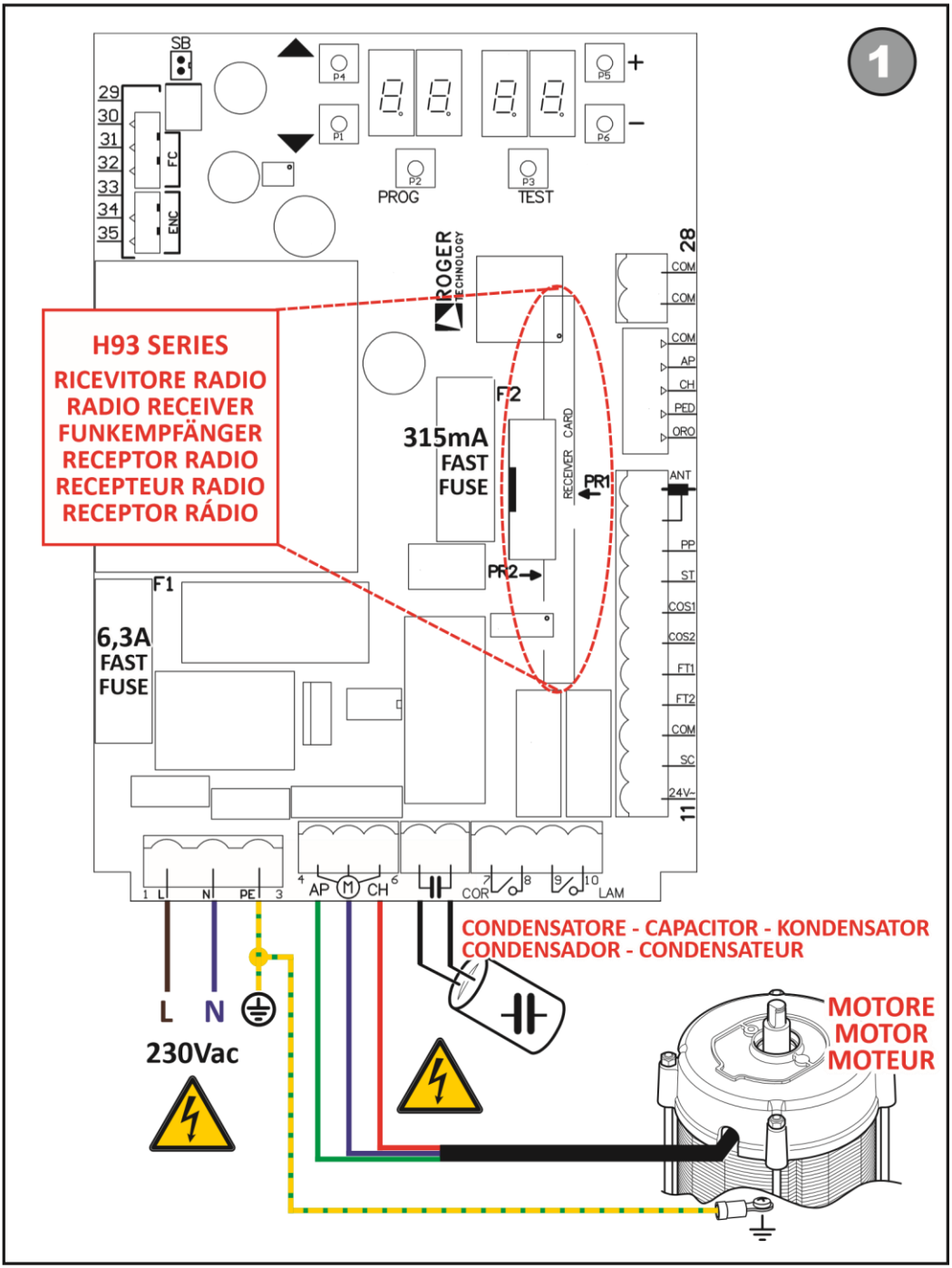
1
SB
29
30
31
32
33
34
35
FC
ENC
P4
P1
P2
PROG
P3
TEST
P5
P6
+
–
ROGER TECHNOLOGY
28
COM
COM
COM
AP
CH
PED
ORO
ANT
PP
ST
COS1
COS2
FT1
FT2
COM
SC
24V-
11
H93 SERIES
RICEVITORE RADIO
RADIO RECEIVER
FUNKEMPFÄNGER
RECEPTOR RADIO
RECEPTEUR RADIO
RECEPTOR RÁDIO
F2
315mA
FAST
FUSE
RECEIVER CARD
PR1
PR2
F1
6,3A
FAST
FUSE
1 L
N
PE
3
4
AP
M
CH
6
COR
7
8
9
10
LAM
CONDENSATORE - CAPACITOR - KONDENSATOR
CONDENSADOR - CONDENSATEUR
L
N
230Vac
MOTORE
MOTOR
MOTEUR

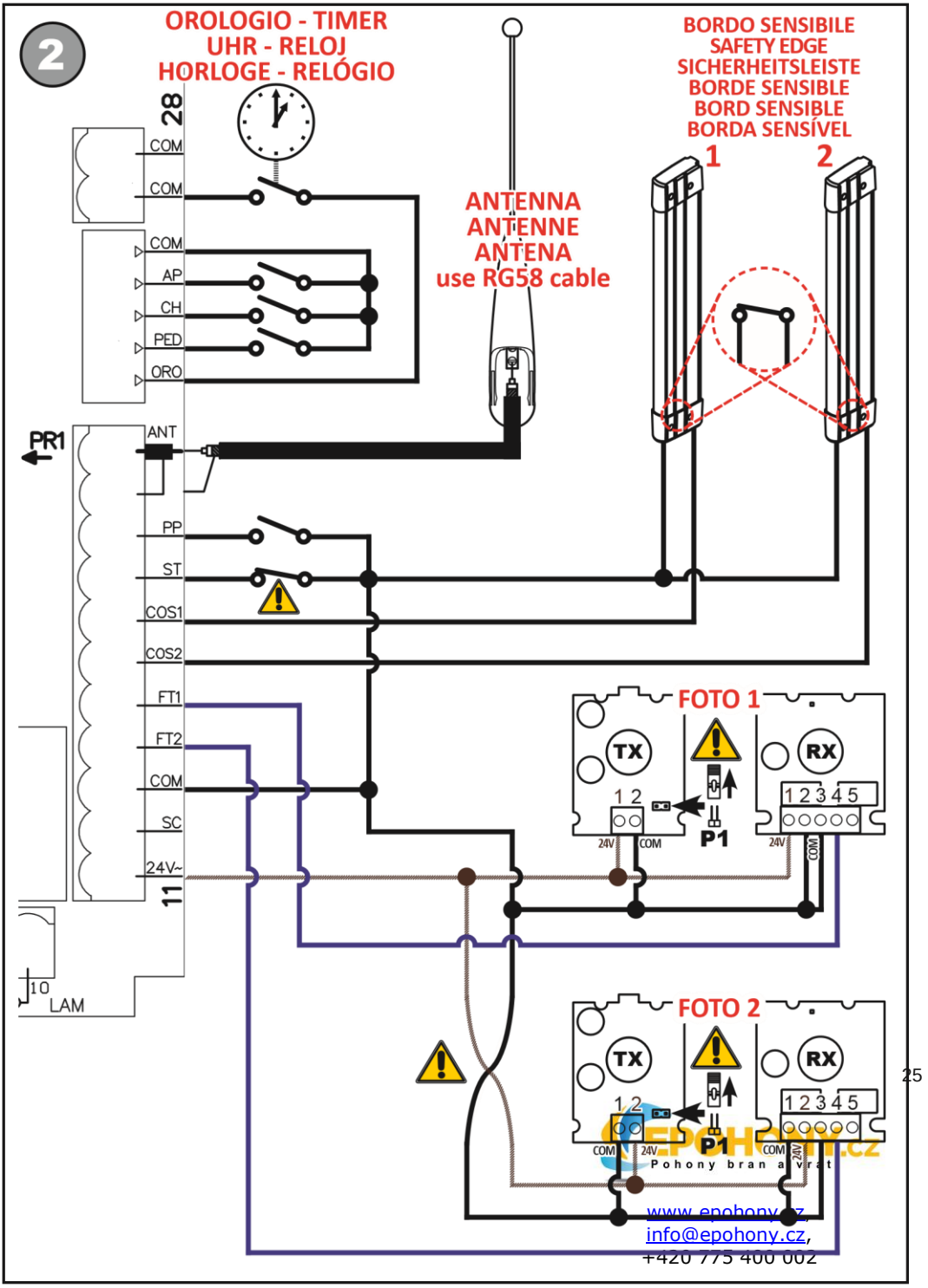

www.epohony.cz,
info@epohony.cz,
+420 775 400 002

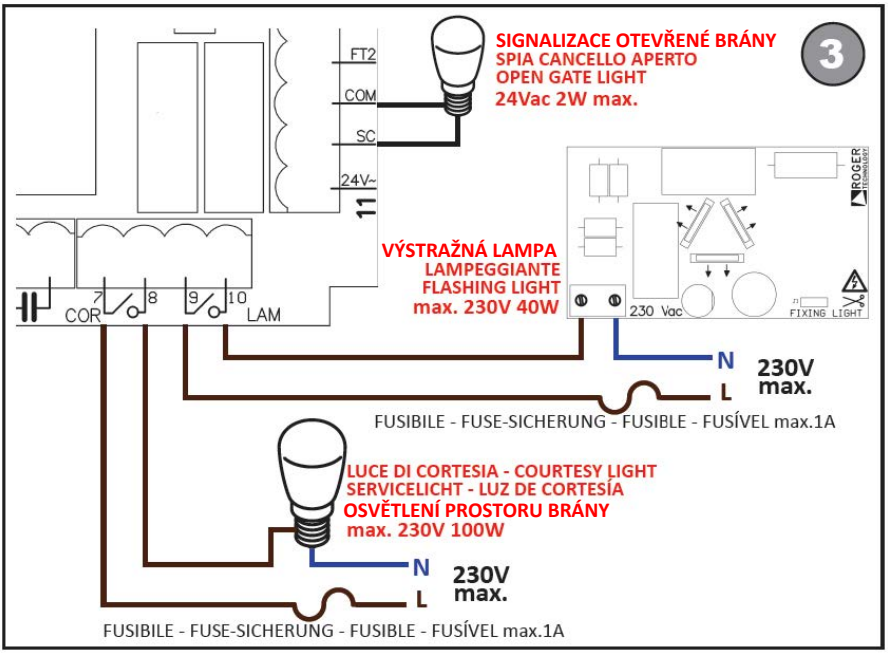
3
SIGNALIZACE OTEVŘENÉ BRÁNY
SPIA CANCELLO APERTO
OPEN GATE LIGHT
24Vac 2W max.
FT2
COM
SC
24V~
11
VÝSTRAŽNÁ LAMPA
LAMPEGGIANTE
FLASHING LIGHT
max. 230V 40W
COR
7
8
9
10
LAM
230 Vac
FIXING LIGHT
ROGER TECHNOLOGY
N
L
230V max.
FUSIBILE - FUSE-SICHERUNG - FUSIBLE - FUSÍVEL max.1A
LUCE DI CORTESIA - COURTESY LIGHT
SERVICELICHT - LUZ DE CORTESÍA
OSVĚTLENÍ PROSTORU BRÁNY
max. 230V 100W
N
L
230V max.
FUSIBILE - FUSE-SICHERUNG - FUSIBLE - FUSÍVEL max.1A

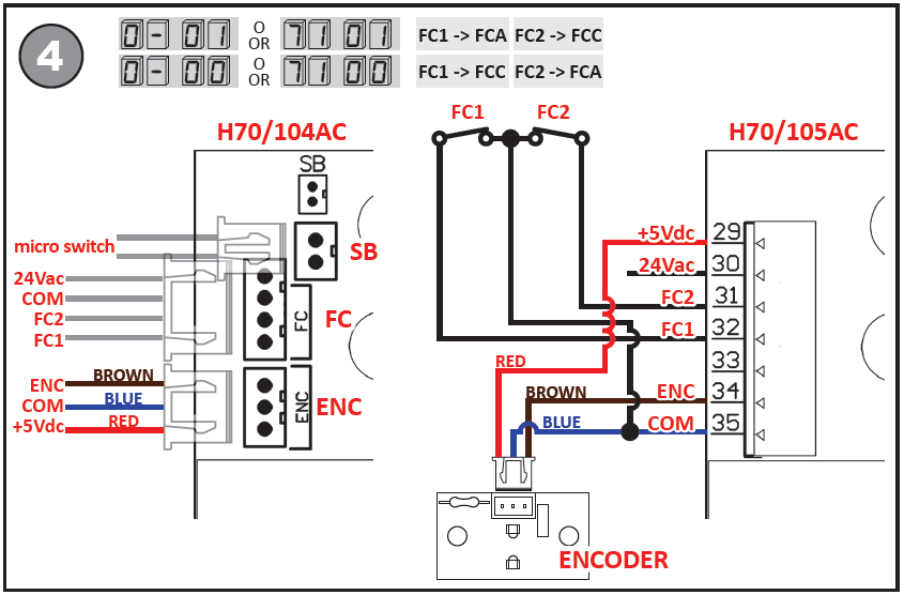
4
0-01 O OR 71 01
FC1 -> FCA FC2 -> FCC
0-00 O OR 71 00
FC1 -> FCC FC2 -> FCA
H70/104AC
SB
micro switch
24Vac
COM
FC2
FC1
SB
FC
ENC
BROWN
COM
BLUE
+5Vdc
RED
ENC
FC1
FC2
H70/105AC
+5Vdc
24Vac
FC2
FC1
RED
BROWN
ENC
BLUE
COM
29
30
31
32
33
34
35
ENCODER

5 A8 02 FOTO TEST

FOTO 1

TX

RX

1 2

SC COM

P1

1 2 3 4 5

24V COM

COS2

FT1

FT2

COM

SC

24V~

11

10 LAM

FOTO 2

TX

RX

1 2

COM SC

P1

1 2 3 4 5

COM 24V

6 79 99 ELETTROSERRATURA - ELECTRIC LOCK - ELEKTROVERRIEGELUNG ELECTROCERRADURA - SERRURE ELECTRIQUE - FECHADURA ELÉCTRICA

24V~

11

7 COR 8 9 10 LAM

ELETTROSERRATURA
ELECTRIC LOCK
ELEKTROVERRIEGELUNG
ELECTROCERRADURA
SERRURE ELECTRIQUE
FECHADURA ELÉCTRICA
max 24Vac 25VA

27

ALIMENTATORE ESTERNO
EXTERNAL POWER SUPPLY
EXTERNES NETZTEIL
ALIMENTADOR EXTERNO
ALIMENTATEUR EXTERNE
ALIMENTADOR EXTERNO

Prohlášení o shodě

Podepsaný Dino Florian, právní zástupce společnosti Roger Technology - Via Botticelli 8, 31021 Mogliano V.to (TV)
PROHLAŠUJE, že digitální řídicí jednotka pro posuvné brány viz dole:
Model: **H70/104AC-H70/105AC**
je v souladu s právními náležitostmi následujících směrnic:
– 2006/95/CE
– 2004/108/EU
– 2011/65/CE
a že všechny níže uvedené normy a / nebo technické požadavky byly uplatněny:
EN 61000-6-3
EN 61000-6-2
EN 60335-1
EN 60335-2-103
Poslední dvě číslice roku, ve kterém bylo označení použito CE 13.

Place: Mogliano V.to Date: 31-10-2013 Signature