DoorHan®

Všeobecné informace	2
Bezpečnostní pokyny	3
Pohonná jednotka (celkové rozměry)	5
Instalace pohonu	5
Elektrické zapojení	10
Programování pohonu	13
Programování dálkových ovladačů	21
Nouzové odblokování / Ruční ovládání	22
Údržba	23
Odstraňování závad	24
Příloha 1. Montáž vodicí lišty	25
Příloha 2. Zkrácení vodicí lišty	27
Právní ustanovení / Prohlášení o odpovědnosti	28

Elektrické pohony sekčních vrat SECTIONAL-800-FAST-G4 / SECTIONAL-1000-G4 / SECTIONAL-1200-G4

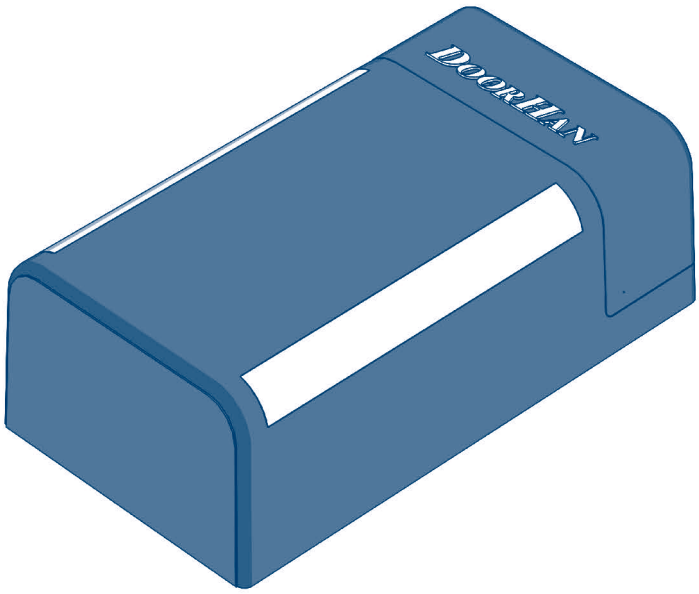

Montážní a provozní návod

Version 2.0

© DoorHan, 09.2025

DOORHAN®

1. VŠEOBECNÉ INFORMACE

Elektromechanické pohony SECTIONAL-800-FAST-G4, SECTIONAL-1000-G4 a SECTIONAL-1200-G4 jsou určeny výhradně pro použití u rezidenčních sekčních vrat.
Každý pohon se skládá z:

- elektromechanického motoru s převodovkou,
- elektronické řídicí jednotky,
- integrované lampy.

Všechny tyto části jsou zabudovány do jednoho krytu. Pohon se upevňuje na strop a připojuje k vodicí liště. Pohyb vratového křídla je zajištěn řetězovým nebo řemenovým převodem.

Samosvorná převodovka zajišťuje spolehlivé zajištění vrat v zavřené poloze, když není motor v chodu. V případě výpadku proudu je k dispozici nouzové ruční odblokování.
Pro zvýšení bezpečnosti je řídicí jednotka vybavena funkcí omezování síly. K pohonu lze připojit elektronické bezpečnostní prvky, které zastaví pohyb vrat, pokud je v pracovním prostoru překážka nebo osoba.

Tabulka 1.1 Technické parametry

Parametr	SECTIONAL-800-FAST-G4	SECTIONAL-1000-G4	SECTIONAL-1200-G4
Napájení	220–240 V	220–240 V	220–240 V
Příkon	<300 W	<300 W	<300 W
Spotřeba v pohotovostním režimu	Max. 6 W	Max. 6 W	Max. 6 W
Režim spánku s Wi-Fi	<0.5 W	<0.5 W	<0.5 W
Režim spánku bez Wi-Fi	<0.4 W	<0.4 W	<0.4 W
Tažná síla	800 N	1000 N	1200 N
Řízení	Krokové (impulzní)	Krokové (impulzní)	Krokové (impulzní)
Motor	24 V DC	24 V DC	24 V DC
Rychlost pohybu vrat	0.10–0.15 m/s	0.10 m/s	0.10 m/s
Max. hmotnost vrat	150 kg	180 kg	220 kg
Provozní teplota	-20…+55 °C	-20…+55 °C	-20…+55 °C
Pojistka	2.5 A	2.5 A	2.5 A
Rádiová frekvence	433,92 MHz (až 60 ovladačů)*	433,92 MHz (až 60 ovladačů)*	433,92 MHz (až 60 ovladačů)*
Převod	Řetěz / řemen	Řetěz / řemen	Řetěz / řemen
Krytí	IP 20	IP 20	IP 20

1.2. OPERATOR PACKAGE

Po obdržení pohonu SECTIONAL-800-FAST-G4 / SECTIONAL-1000-G4 / SECTIONAL-1200-G4 jej vybalte a zkontrolujte, zda nedošlo k poškození při přepravě. V případě zjištěného poškození kontaktujte dodavatele.

Obr. 1.2.1. Pohonná jednotka, 1 ks

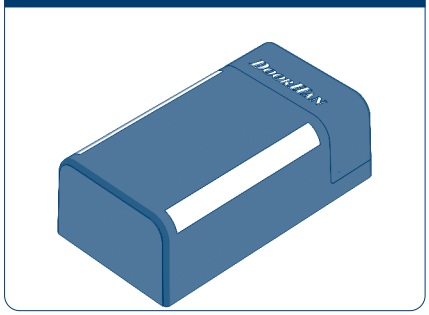

Obr. 1.2.2. Návod k použití, 1 ks

Obr. 1.2.3. Vodicí lišta, 1 ks

* Počet ovladačů lze rozšířit připojením externího přijímače.

Obr. 1.2.4. Držák vodicí lišty, 1 ks

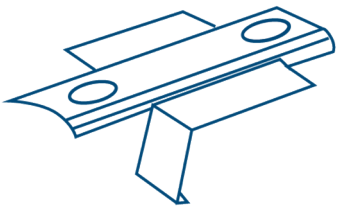

Obr.1.2.5. Koncový držák vodicí lišty, 1 ks

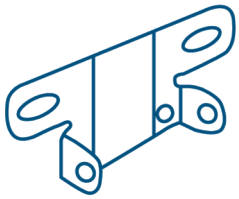

Obr.1.2.6. Držák ramene, 1 ks

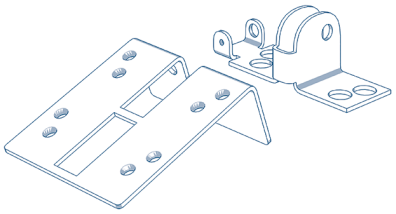

Obr. 1.2.7. Ramenová páka, 1 ks

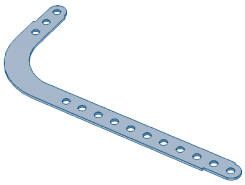

Obr. 1.2.8. Upevňovací konzoly pro připojení pohonu k liště, 2 ks

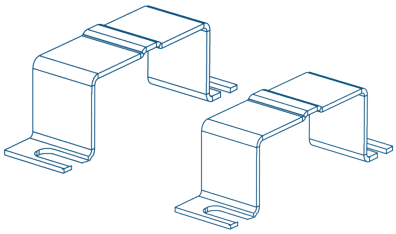

Obr. 1.2.9. Pouzdro, 1 ks

Obr. 1.2.10. Sada upevňovacího materiálu, 1 sada

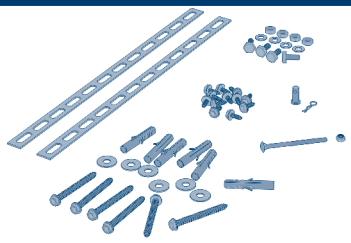

Obr. 1.2.11. Dálkový ovladač*

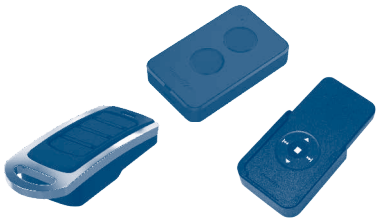

Obr.1.2.12. Mechanický doraz, 1 ks

Tabulka 1.2.1 Parametry vodicích lišt

Model	Délka lišty, mm	Zdvih, mm	Max. výška vrat, mm
SK-3300 (řetěz) / PK-3300 (řemen)	3 300	3 100	2 300
PK-3300-3P (řemen)	3 300	3 100	2 300
SK-3600 (řetěz) / PK-3600 (řemen)	3 600	3 400	2 600
SK-4600 (řetěz) / PK-4600 (řemen)	4 600	4 400	3 600

2. BEZPEČNOSTNÍ POKYNY

⚠ VAROVÁNÍ!

Pečlivě si přečtěte tento návod a přiložené bezpečnostní materiály. Uchovávejte je pro další použití. Přísné dodržování všech doporučení v tomto návodu je nezbytné, protože nesprávná instalace může vést k vážnému poškození nebo zranění.

Pohony SECTIONAL-800-FAST-G4, SECTIONAL-1000-G4 a SECTIONAL-1200-G4 jsou určeny výhradně pro rezidenční sekční vrata. Jakékoli jiné použití je přísně zakázáno. Výrobce nepřebírá žádnou odpovědnost za škody na zdraví osob, zvířat či majetku způsobené nesprávným použitím.

Před instalací se ujistěte, že vrata jsou správně vyvážena a pohybují se lehce, bez zadrhávání. Montáž musí být provedena v souladu s normami EN 12453 a EN 12445 (nebo ekvivalentními předpisy mimo EU). Mechanické části vrat musí splňovat normy EN 12604 a EN 12605.

* Počet a model ovladačů závisí na dodané konfiguraci.

2.1. VŠEOBECNÉ BEZPEČNOSTNÍ POŽADAVKY

- Ujistěte se, že klimatické podmínky místa instalace odpovídají specifikacím pohonu.
- Pohon nesmí být instalován v prostorách s výbušnými nebo hořlavými látkami.
- Používejte pouze nástroje uvedené v tomto návodu.
- Při práci ve výšce používejte stabilní a bezpečnou pracovní plošinu.
- Při vrtání používejte ochranné rukavice a brýle.
- Používejte výhradně dodané upevňovací prvky nebo jejich přesné ekvivalenty.
- Před jakoukoli údržbou odpojte napájení.
- Pokud jsou vrata vybavena integrovanými dveřmi (wicket door), musí být instalováno další bezpečnostní zařízení, které zabrání spuštění pohonu při otevřených dveřích.
- Zabraňte riziku přivření těla mezi pohyblivé a pevné části.
- Důrazně se doporučuje používat pouze příslušenství DoorHan. Použití výrobků třetích stran může způsobit nesprávnou funkci.
- DoorHan nenese odpovědnost za nestabilní provoz, pokud jsou bezpečnostní prvky nebo příslušenství jiných výrobců použity bez souhlasu DoorHan.
- Nikdy nenechávejte vozík v odblokovaném stavu – může dojít k nekontrolovanému pohybu vrat.
- Nepoužívejte pohon, pokud vyžaduje opravu nebo seřízení.
- DoorHan nenese odpovědnost za nesprávnou instalaci nebo poškození vzniklé během provozu.
- Před každým použitím se ujistěte, že dráha vrat je volná.
- Neprovádějte žádné úpravy systému automatizace, které nejsou popsány v tomto návodu.
- Odstraňte obalový materiál a skladujte jej mimo dosah dětí.
- Nedovolte dětem obsluhovat pohon. Dálkové ovladače uchovávejte mimo jejich dosah.
- U vrat vedoucích do veřejného prostoru je instalace fotobuněk povinná.
- Opravy smí provádět pouze autorizované servisní organizace schválené výrobcem.
- Nikdy se nepokoušejte opravovat pohon sami.
- Každých šest měsíců je nutné provést kontrolu bezpečnosti pohonu a vyvážení vrat (dle EN 12604/12605). Pokud jsou zjištěny závady, okamžitě přestaňte zařízení používat.
- Výsledky kontrol zaznamenejte do servisního protokolu.
- Během pohybu vrat musí být prostor sledován a volný od překážek. Nikdo nesmí vstupovat do prostoru vrat při jejich pohybu.
- Nikdy neprocházejte pod částečně otevřenými vraty.
- Výrobce si vyhrazuje právo kdykoliv změnit konstrukci a specifikace výrobku bez předchozího upozornění.

2.2. ELEKTRICKÁ BEZPEČNOST

⚠ VAROVÁNÍ! RIZIKO ZRANĚNÍ

- **Připojení 230 V AC smí provádět pouze kvalifikovaný elektrikář.**
- **Všechna kabeláž musí být vedena v ochranných trubkách.**
- **V případě poškození napájecího kabelu je nutné jej nahradit rovnocenným typem.**

Požadované kabely pro instalaci pohonu:

- 2×0.5 mm² — vysílač fotobuněk
- 4×0.5 mm² — přijímač fotobuněk
- 3×2.5 mm² — napájení

3. POHONNÁ JEDNOTKA

Celkové rozměry pohonu:

- délka: 330 mm
- délka: 330 mm
- výška: 180 mm

Obr. 3.1

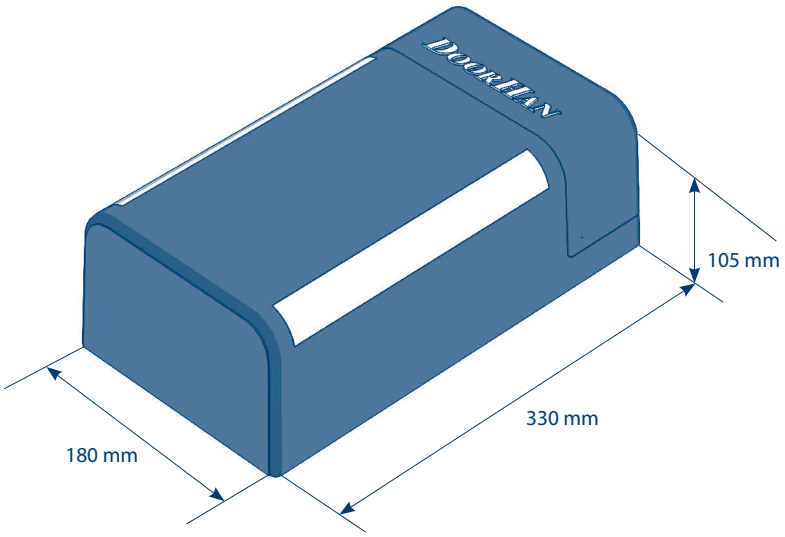

4. INSTALACE POHONU

4.1. POTŘEBNÉ NÁŘADÍ

Pro montáž pohonu je zapotřebí následující nářadí (viz obr. 4.1.1–4.1.8):

Obr. 4.1.1. Sada klíčů

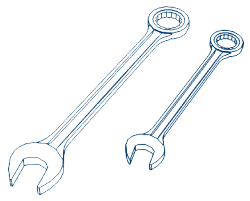

Obr. 4.1.2. Plochý a křížový šroubovák

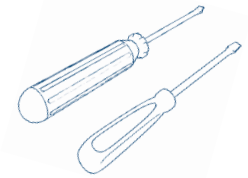

Obr. 4.1.3. Sada vrtáků do kovu

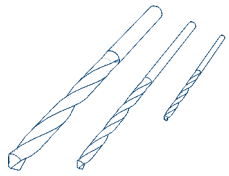

Obr. 4.1.4. Sada vrtáků do betonu

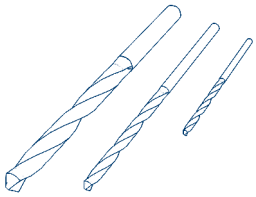

Obr. 4.1.5. Kleště

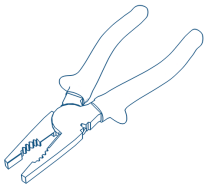

Obr. 4.1.6. Pilka na kov

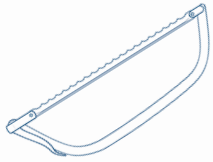

Obr. 4.1.7. Elektrická vrtačka

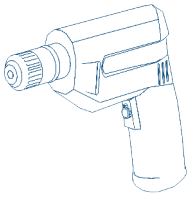

Obr. 4.1.8. Svinovací metr nebo skládací metr

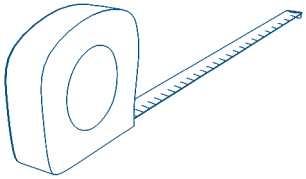

4.2. POŽADAVKY NA INSTALACI VRAT

Obr. 4.2.1

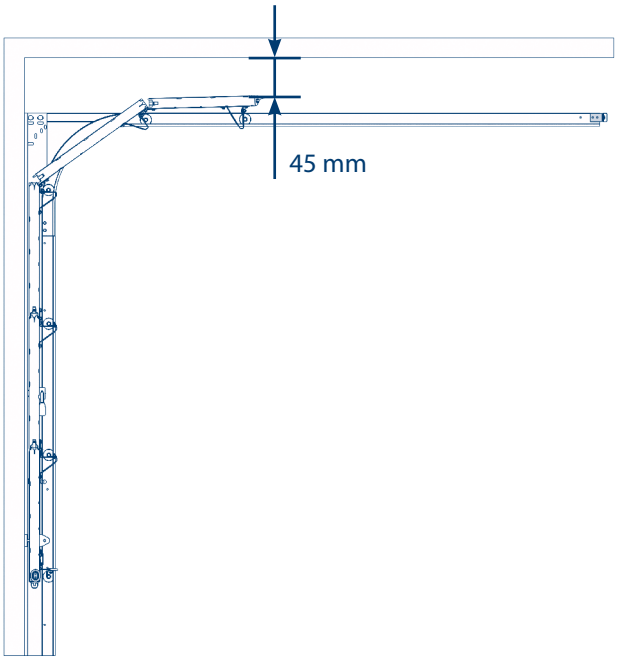

Obr. 4.2.2

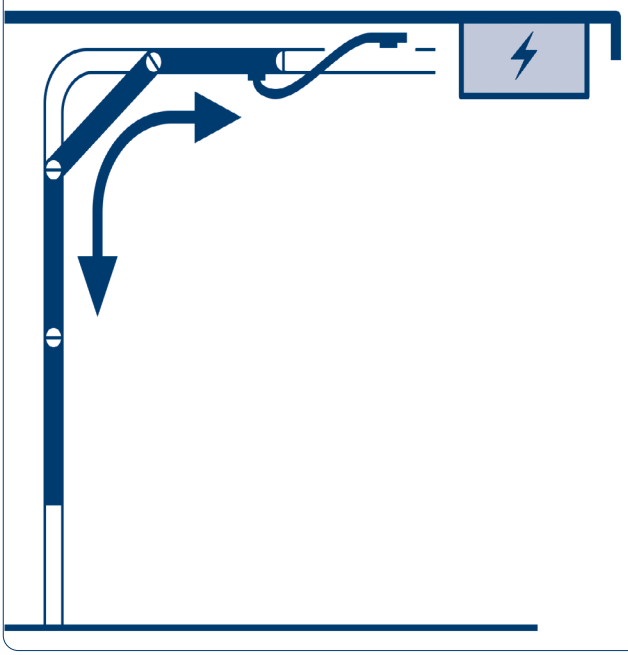

Obr. 4.2.3

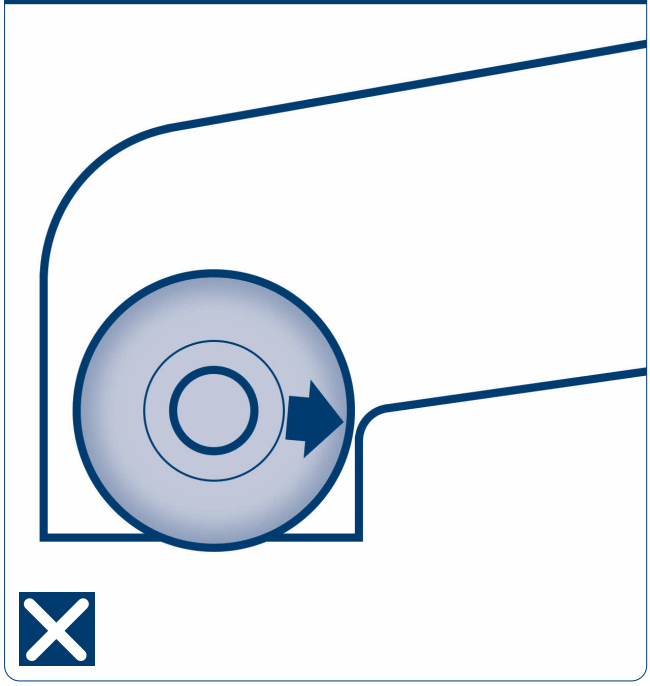

Obr. 4.2.4

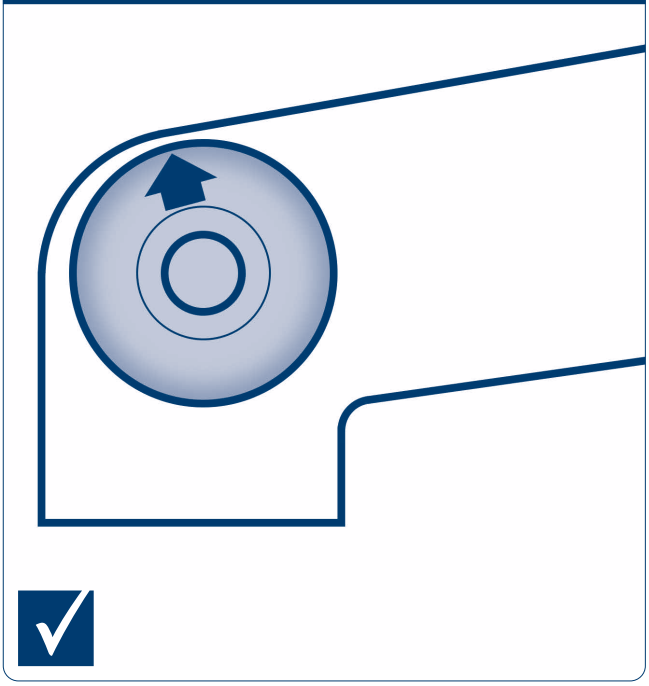

Před montáží pohonu je nutné zkontrolovat:
1. Vrata jsou správně vyvážena a pohybují se plynule.
2. Minimální vzdálenost mezi stropem a nejvyšším bodem pohybu vrat je min. 45 mm (viz obr. 4.2.1).
3. V úplně zavřené poloze musí horní váleček vratového křídla být v horizontální části vodicí lišty (viz obr. 4.2.4).

4.3. MONTÁŽ VODICÍ LIŠTY

- Montážní výška pohonu musí odpovídat maximální výšce zdvihu vrat.
- Po předmontáži vodicí lišty ji lze instalovat.

⚠ VAROVÁNÍ!
Pokud je nutné lištu zkrátit, postupujte podle návodu uvedeného v Příloze 2.

Obr. 4.3.1

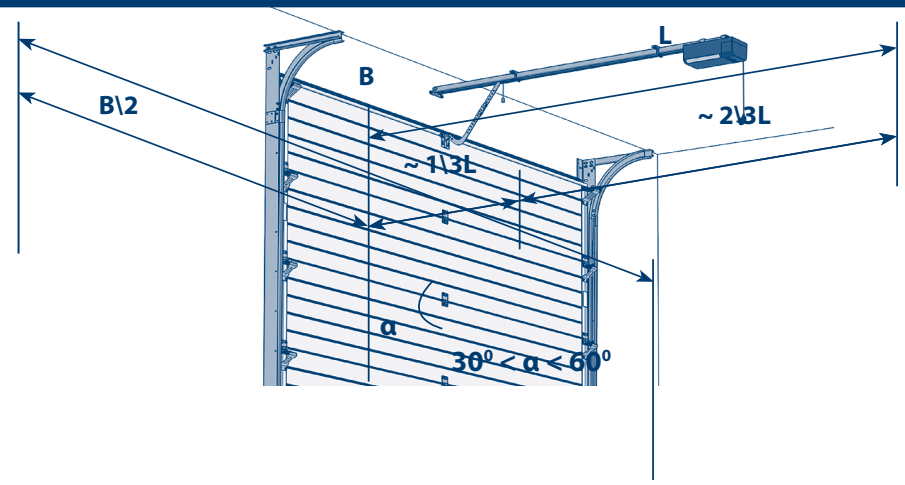

Obr. 4.3.2

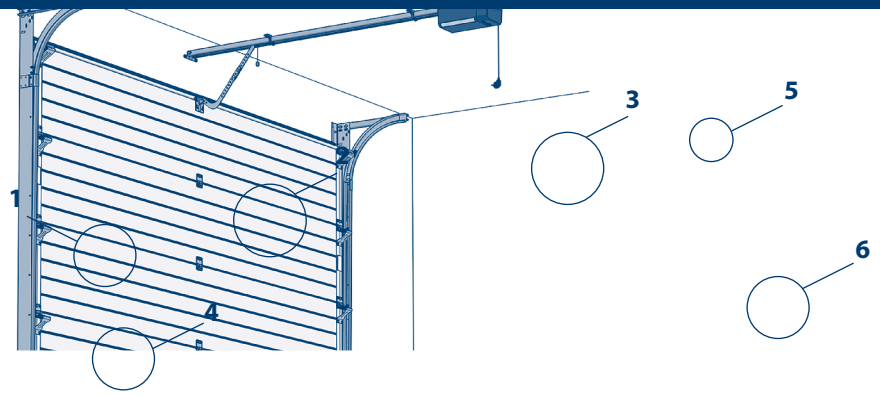

Obr. 4.3.2.1

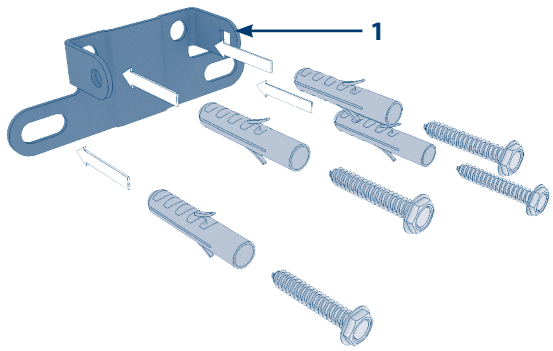

Obr. 4.3.2.2

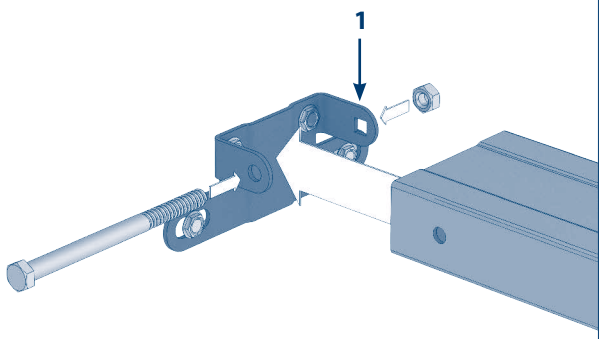

Obr. 4.3.2.3

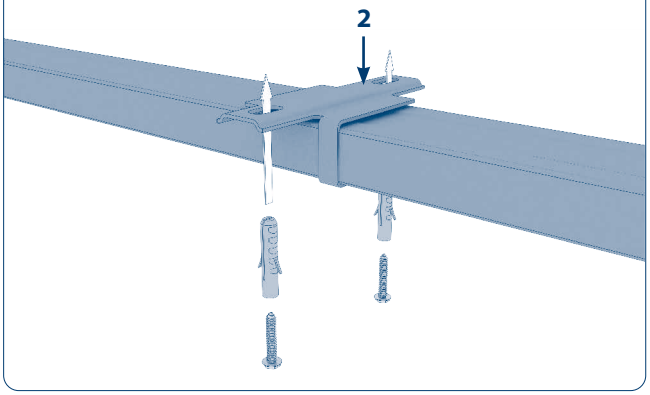

Obr. 4.3.2.4

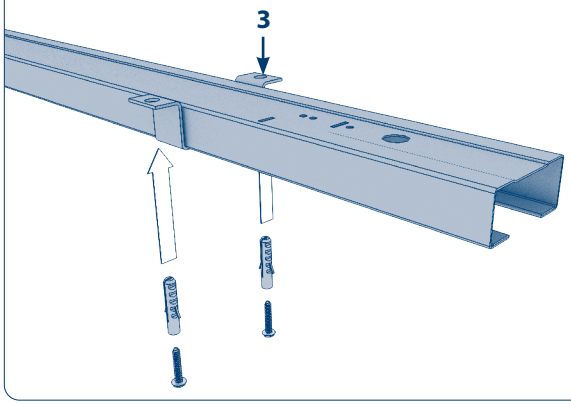

Obr. 4.3.2.5

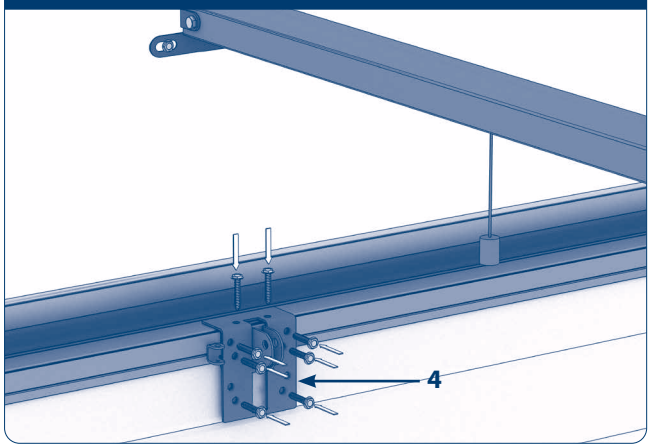

Obr. 4.3.2.6

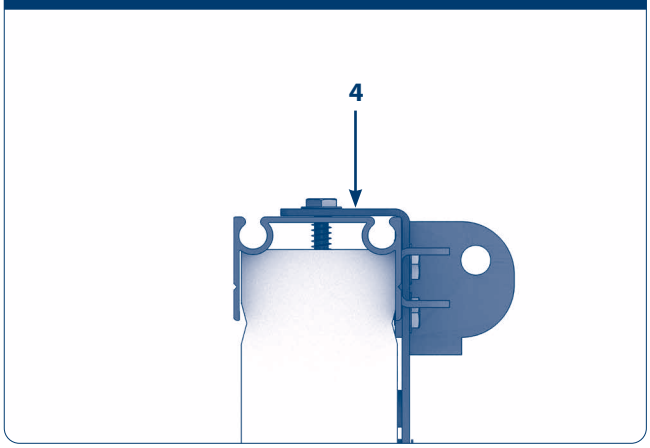

Obr. 4.3.2.7

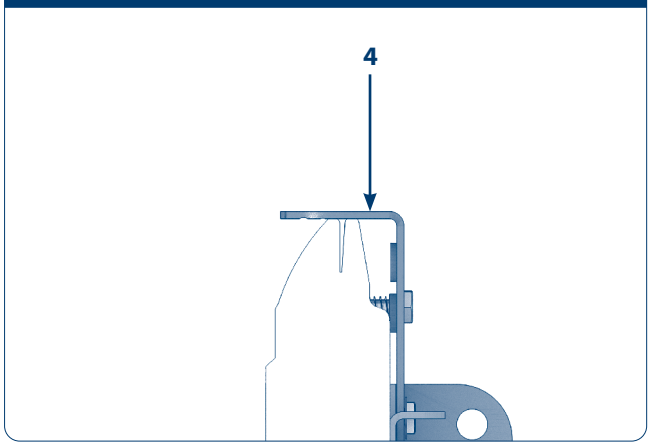

Obr. 4.3.2.8

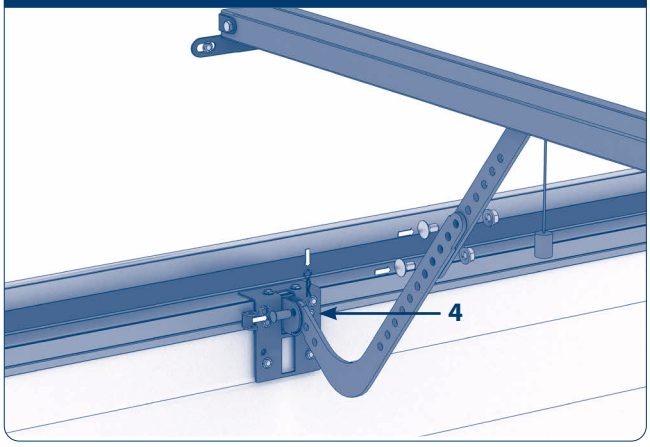

Obr. 4.3.2.9

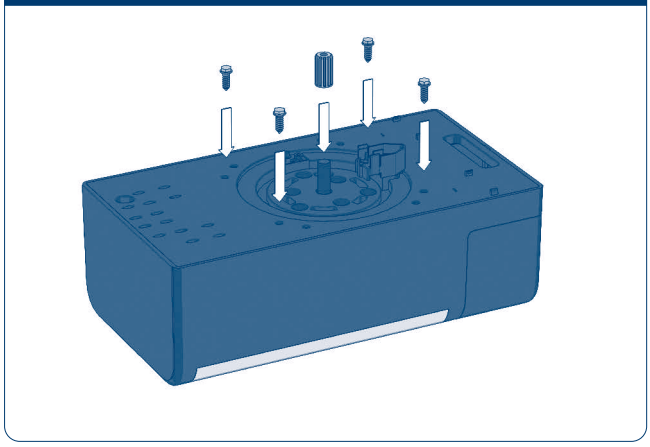

Obr. 4.3.2.10

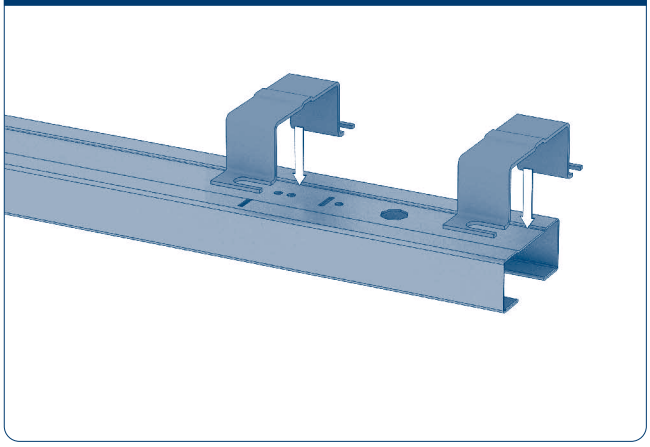

Obr. 4.3.2.11

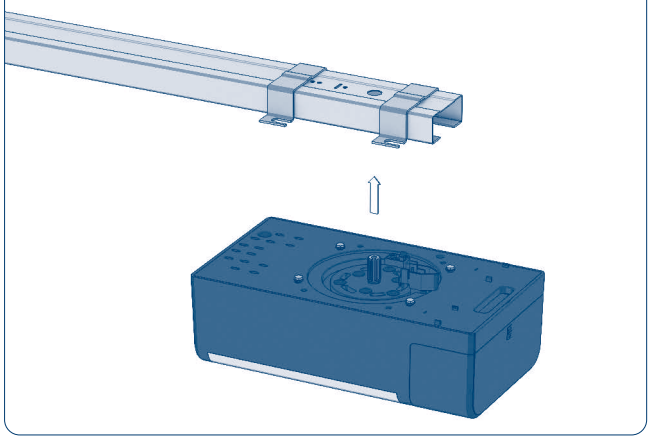

Obr. 4.3.2.12

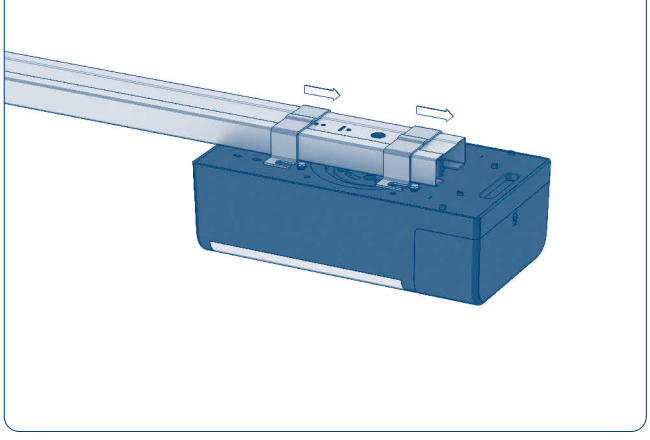

Obr. 4.3.2.13

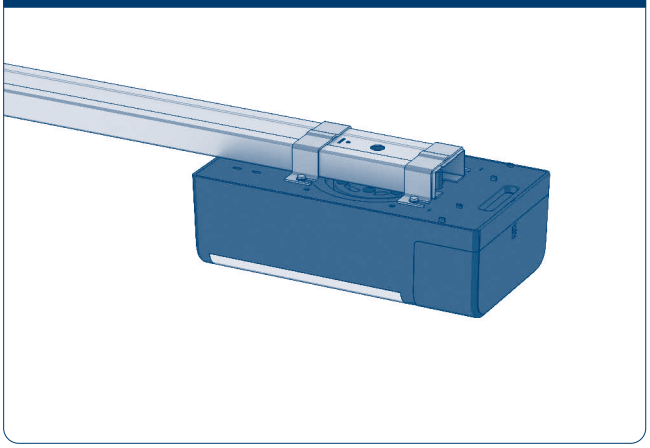

Obr. 4.3.2.14

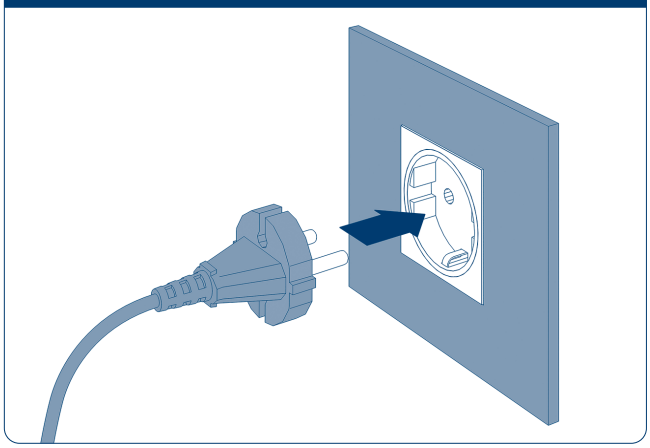

4.4. MONTÁŽ MECHANICKÉHO DORAZU

Mechanický doraz se instaluje na vodicí lištu v horní části zdvihu vrat. Montážní úhel musí být v rozmezí 30°–60° (viz obr. 4.4.1–4.4.6).

Obr. 4.4.1

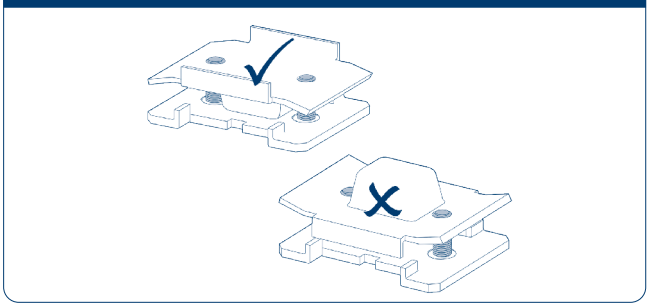

Obr. 4.4.2

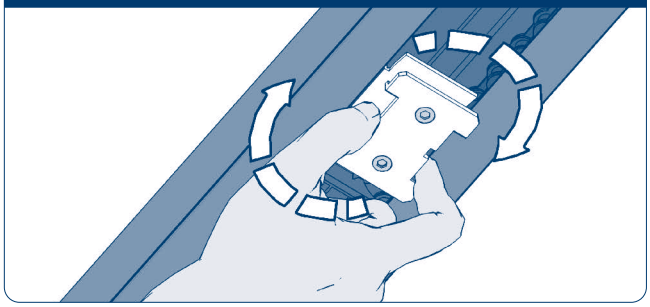

Obr. 4.4.3

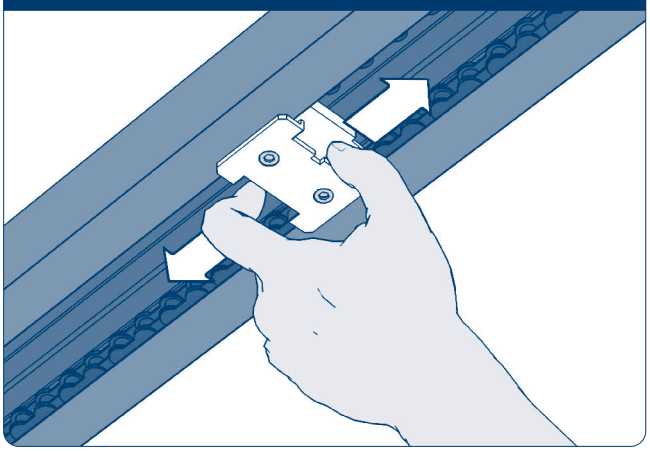

Obr. 4.4.4

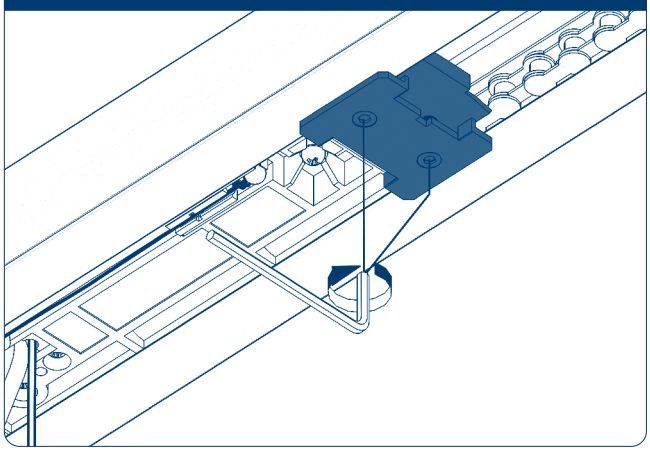

Obr. 4.4.5

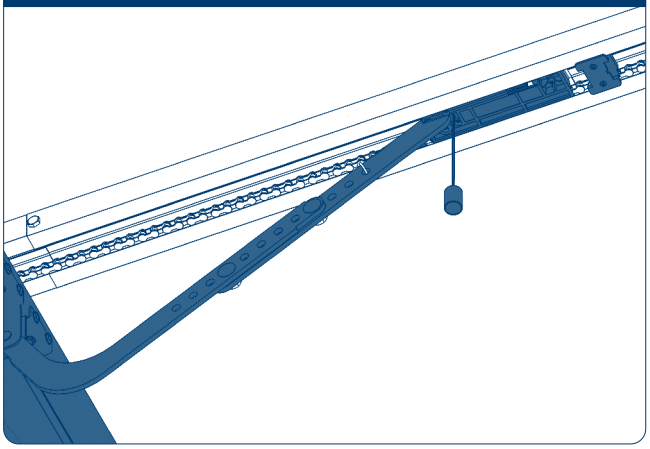

Obr. 4.4.6

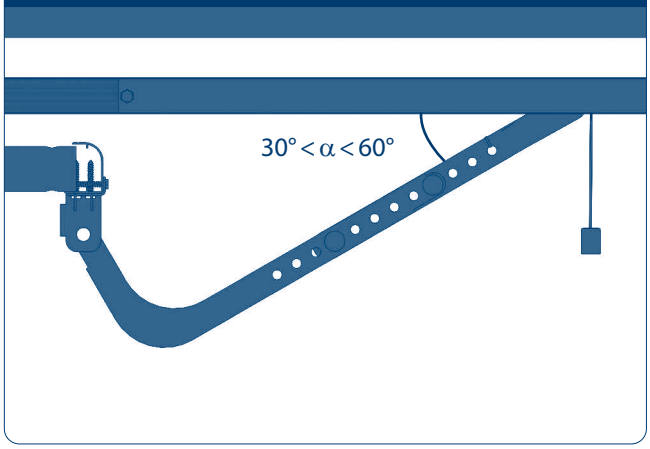

DoorHan®

5. ELEKTRICKÉ ZAPOJENÍ

⚠ VAROVÁNÍ!
Všechny elektrické práce musí být prováděny pouze při odpojeném napájení. Kabely musí být chráněny proti kontaktu s ostrými hranami a vedeny v souladu s platnými normami elektrické bezpečnosti.

Tabulka 5.1. Technické údaje řídicí jednotky

Parametr	Hodnota
Napájení	180–240 V, 50 Hz
Napájení příslušenství	24 V DC (max. 500 mA)
Max. proud příslušenství	500 mA
Provozní teplota	-20…+55 °C
Rádiová frekvence	433.92 MHz
Režimy provozu	Automatický / Poloautomatický
Konektory	Tlačítko ovládání / Bezpečnostní zařízení / Signální lampa
Doba svícení lampy	3 minuty (dle nastavení)
Typ pojistky	230 V, 2,5 A
Výstup pro externí lampu	1 A

5.1. SVORKOVNICE ŘÍDICÍ JEDNOTKY

Obr. 5.1.1

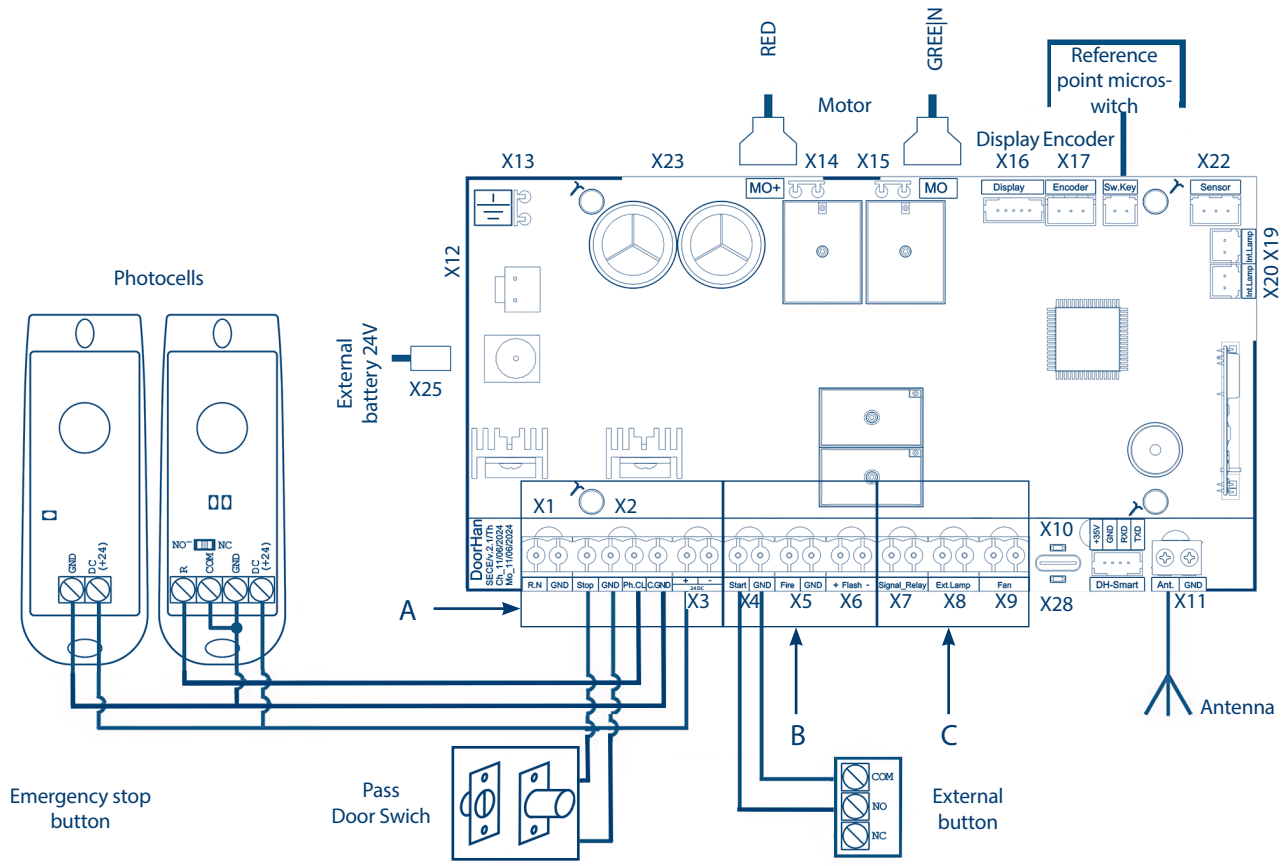

Obr. 5.1.1A

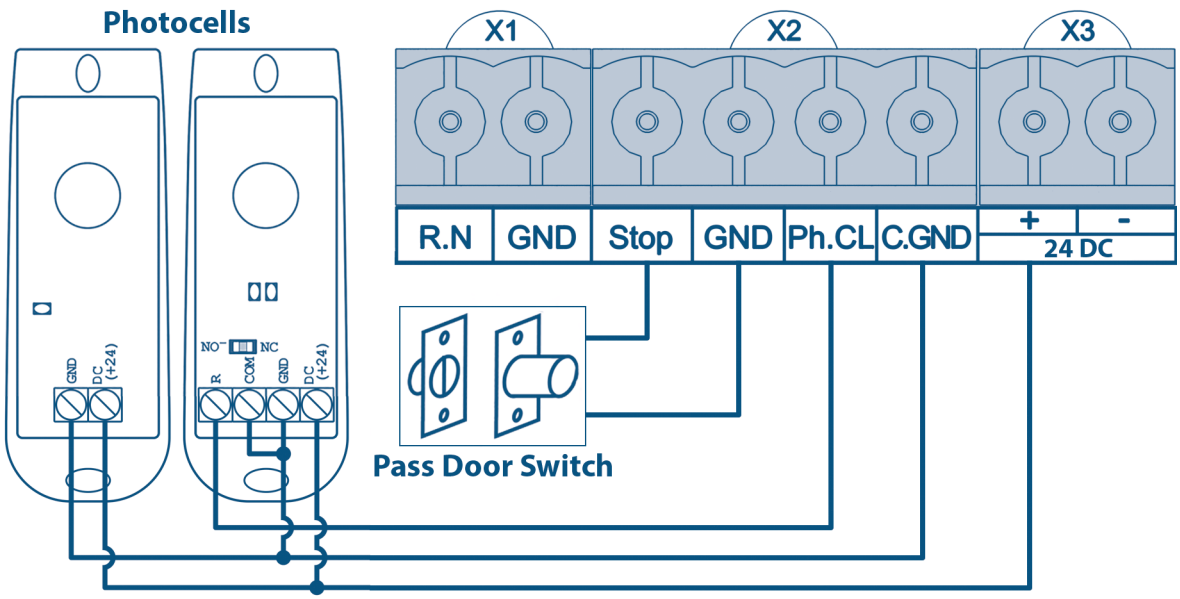

A

Obr. 5.1.1B-C

B

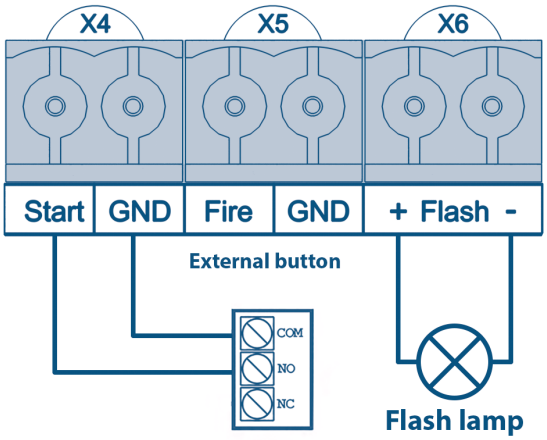

C

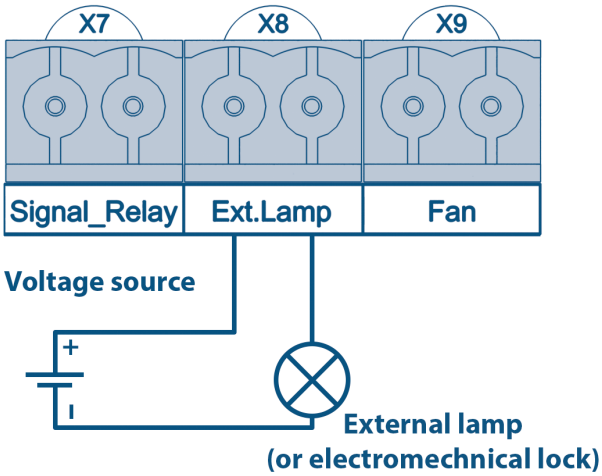

DOORHAN®

Tabulka 5.1.1

Funkce	Barva vodiče	Konektor	Kontakt	Připojení zařízení
Nepoužito	Zelený	X1	R.IN	–
			GND	
Bezpečnostní zařízení	Oranžový	X2	STOP	Bezpečnostní zařízení, snímač dveří, fotobuňky (NC)
			GND	
			Ph.CL	
			GND	
Napájení příslušenství	Bílý	X3	+	Napájení 24 V DC
			-	
Ovládací zařízení	Zelený	X4	Start	Externí tlačítko
			GND	
Vstup požárního hlásiče	Zelený	X5	Fire	Připojení požární signalizace
			GND	
Blikající lampa	Žlutý	X6	+	Připojení signální lampy
			-	
Signální relé	Zelený	X7	Signal Relay	Výstup stavového relé
Externí lampa	Žlutý	X8	Ext.Lamp	Výstup pro signální lampu, zámek nebo osvětlení
Ventilátor	Šedý	X9	Fan	Připojení ventilátoru
DH_Smart	Bílý	X10	DH_Smart	Připojení externí jednotky DH_SMART-32
Anténa	Zelený	X11	Ant.	Externí anténa přijímače
			GND	
Napájení desky	Bílý	X12	24 VAC IN	Připojení napájení 24 V AC
Uzemnění	Stříbrný	X13	PE	Ochranný vodič
Motor	Červený	X14	MO+	Napájení motoru
	Zelený	X15	MO-	
Displej	Bílý	X16	Display	Připojení displeje
Snímač otáček	Bílý	X17	Encoder	Připojení enkodéru
Referenční bod	Červený	X18	Sw.Key	Koncový spínač (referenční bod)
Vnitřní lampa	Bílý	X19	Int. Lamp	Vnitřní osvětlení
		X20		
Vstup senzoru	Bílý	X22	Sensor	Dotykové tlačítko
Deska úspory energie	Červený	X23	SB	Připojení desky úspory energie
Externí baterie	Černý	X25	24 V	Záložní baterie
Externí příslušenství	Stříbrný	X28	Type-C	WI-FI modul / příslušenství

Obr. 5.1.4

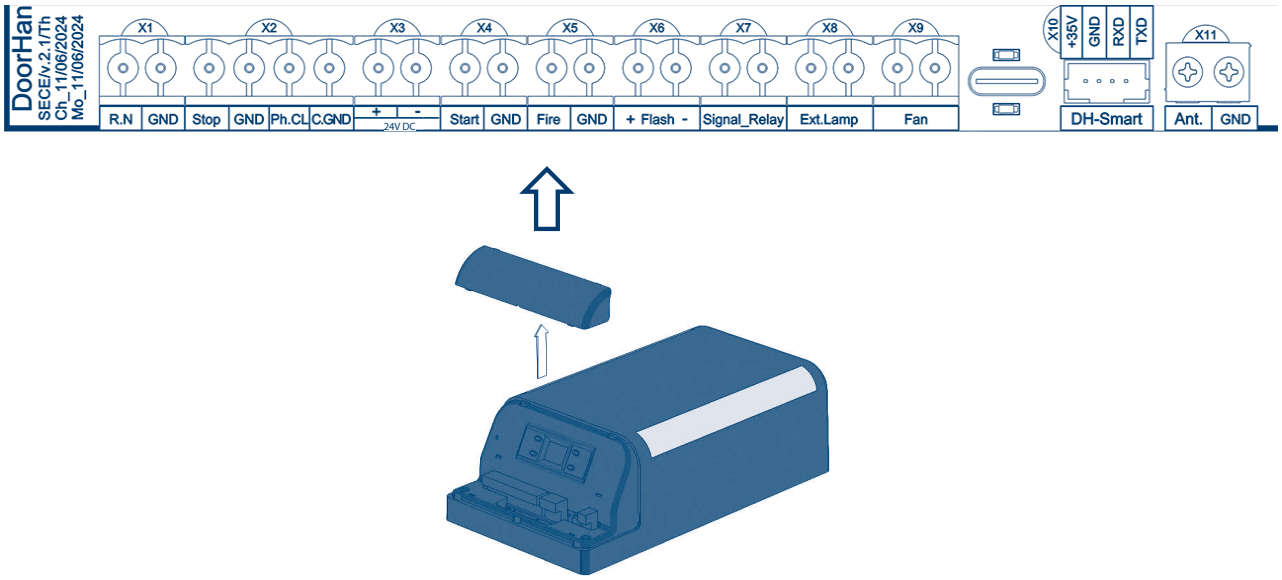

Pro snadnější zapojení je řídicí jednotka vybavena odnímatelnými svorkovnicemi, které se nacházejí pod ochranným krytem (viz obr. 5.1.4). Díky tomu je možné provést všechny potřebné připojení bez demontáže krytu pohonu.

6. PROGRAMOVÁNÍ POHONU

6.1. OVLÁDACÍ PRVKY NA JEDNOTCE

Obr. 6.1

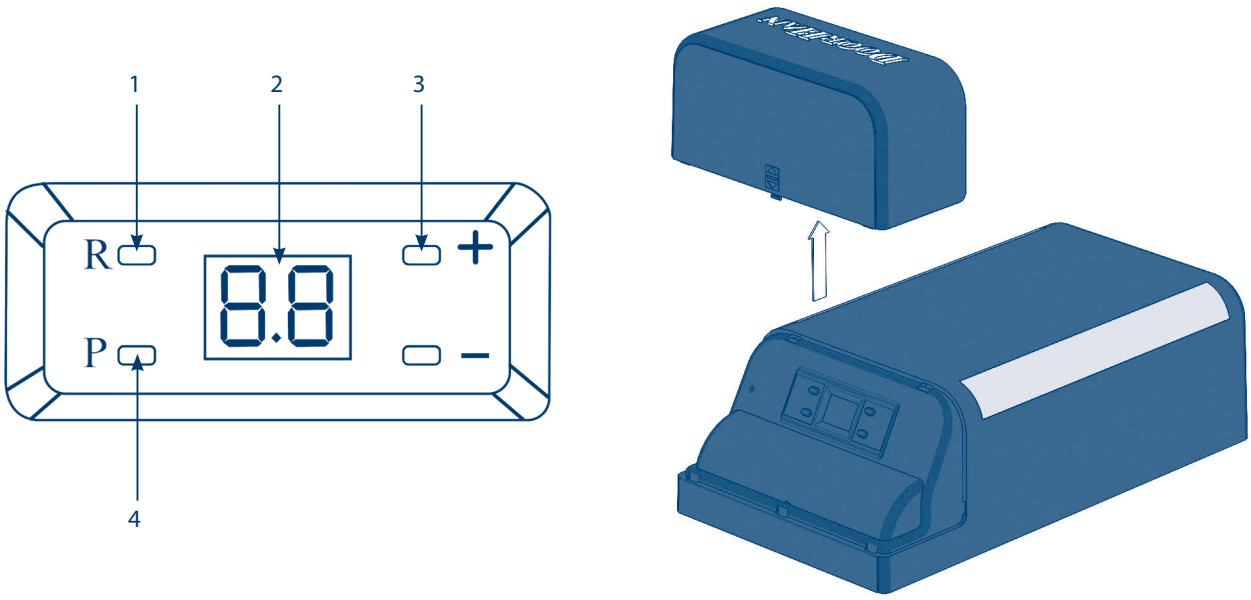

1. Tlačítko „R“ – uložení kódu dálkového ovladače
2. Displej
3. Tlačítka „+ / –“ – výběr funkcí a parametrů
4. Tlačítko „P“ – potvrzení / programování

DOORHAN®

6.2. PŘÍPRAVA

- Spojte vozík s vratovým křídlem.
- Připojte napájení. Na displeji se rozsvítí indikátor a zazní zvukový signál.
- Pokud nebude programování dokončeno, nastavení se neuloží.
- V případě chyby odpojte napájení a postup opakujte.

6.3. ZÁKLADNÍ PROGRAMOVÁNÍ

Tabulka 6.3.1 – Parametry základního programování

Menu	Funkce	Výchozí hodnota
1	Horní poloha vrat	–
2	Dolní poloha vrat	–
3	Automatické nastavení síly	**3**
4	Částečné otevření (větrání): „Y“ = zap / „n“ = vyp	**n**
5	Bezpečnostní zařízení: 0 = vyp / 1 = zap / 2 = zap + autotest fotobuněk	**1**
6	Zpětný pohyb vozíku při zavírání: 0 = vyp / 1 = 1 cm / 2 = 2 cm / 3 = 3 cm	**1**
7	Automatické zavření: 0 = vyp / 1 = 30 s / 2 = 60 s … 8 = 240 s	**0**
8	Obnovení továrního nastavení	**r**
9	Verze softwaru	–

Obr. 6.3.1. Horní poloha vrat

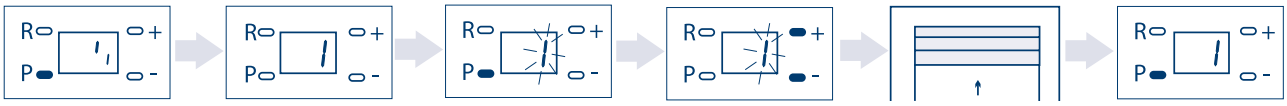

Stiskněte „P“ na 5 s → zobrazí se „1“.

Tlačítky „+ / –“ nastavte požadovanou horní polohu vrat.

Stiskněte „P“ → „1“ začne blikat.

Opět stiskněte „P“ → hodnota se uloží.

⚠ POZNÁMKA

Pokud je jako referenční bod použit mechanický doraz, musí být nainstalován tak, aby přesně určoval horní koncovou polohu.

Obr. 6.3.2. Dolní poloha vrat

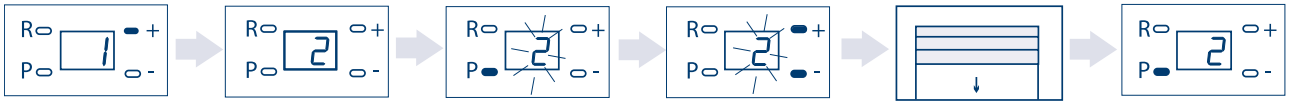

Vyberte menu „2“

Tlačítky „+ / –“ nastavte požadovanou dolní polohu vrat.

Stiskněte „P“ → „2“ bliká.

Opět stiskněte „P“ → hodnota se uloží.

⚠ POZNÁMKA

Pokud je zvolen referenční bod mikropřepínač a program nelze dokončit, zkontrolujte správnou funkci přepínače.

Obr. 6.3.3. Automatické nastavení síly

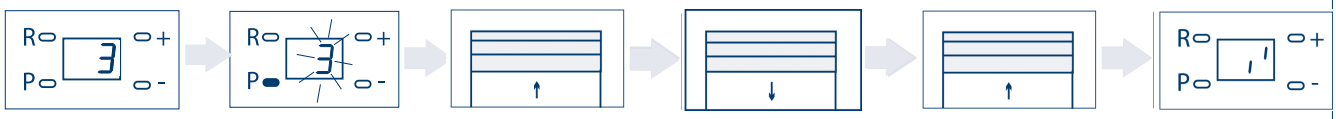

Vyberte menu „3“

Stiskněte „P“ → „3“ bliká.

Pohon provede plný cyklus: otevření – zavření – otevření.

Po dokončení zazní zvukový signál, program se ukončí.

Obr. 6.3.4. Rozšířené programování

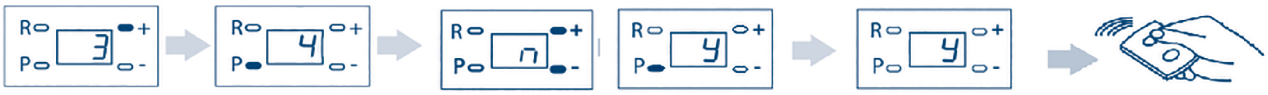

Press “+” → “4” lights up.

Press P.

Use “+ / –” to select: Y – ON / n – OFF (default: n).

On the remote control, press the desired button twice.

⚠ NOTE

If no command is received within 20 seconds, the operator exits programming automatically.

Obr. 6.3.5. Safety devices

Press “+” → “5” lights up.

Press P.

Use “+ / –” to select: 0 – OFF / 1 – ON / 2 – ON with photocell self-test.

Press P to save.

Obr. 6.3.6. Carriage reverse at door closure

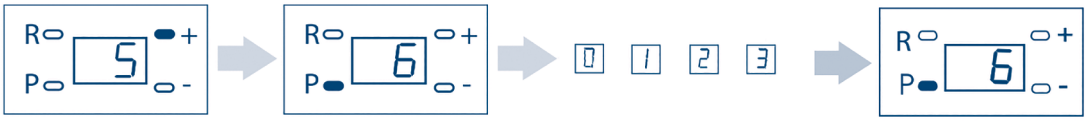

Press “+” → “6” lights up.

Press P.

Use “+ / –” to select: 0 – OFF / 1 – 1 cm / 2 – 2 cm / 3 – 3 cm.

Press P to save.

This function reduces chain tension, making manual disengagement easier.

Obr. 6.3.7. Automatic door closing

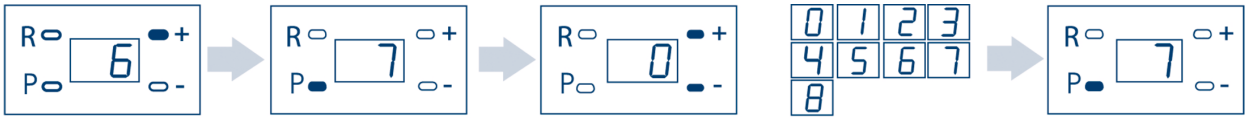

Press "+" → "7" lights up.

Press P.

Use "+ / –" to select: 0 – OFF / 1 – 30 s / 2 – 60 s … 8 – 240 s.

Press P to save.

Obr. 6.3.8. Reset to factory settings

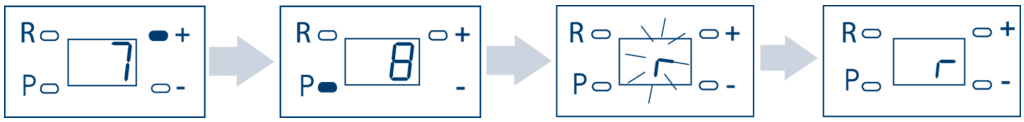

Press "+" → "8" lights up.

Press and hold P for 10 seconds.

The letter "r" stops flashing, the board reboots.

Obr. 6.3.9. Software version

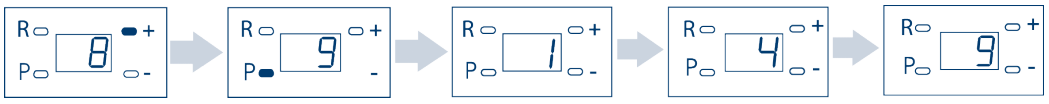

Press "+" → "9" lights up.

Press P.

The software version is displayed.

Obr. 6.3.10. Exit Programming

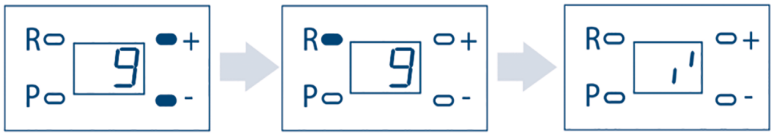

Press R to exit programming mode

Programming is complete.

⚠ WARNING!

If you exit a submenu by pressing R, the settings will not be saved.

6.4. ROZŠÍŘENÉ PROGRAMOVÁNÍ

Do režimu rozšířeného programování vstoupíte podržením tlačítka „P“ asi 15 s.

Tabulka 6.4.1. Parametry rozšířeného programování

Menu	Funkce	Výchozí hodnota
0.1	Programování ovladače (Y/n)	Y
0.2	Absolutní čítač cyklů	0
0.3	Blokace příkazů při otevírání (Y/n)	n
0.4	Typ bezpečnostního zařízení: 0 = externí / 1 = integrované	0
0.5	Výška větrání: 0 = 200 mm / 1 = 1000 mm	0
0.6	Síla: 1 = min … 9 = max	3
0.7	Referenční bod: 1 = mikropřepínač / 2 = doraz	1
0.8	Ovládání externího světla (Y/n)	n
0.9	Čas svícení lampy přes ovladač: 0 = 3 s / 1 = 1 h	1
1.0	Ovládání vnitřního světla (Y/n)	n
1.1	Ovládání výstupu „Flash“ (Y/n)	n
1.2	Větrání řízené vlhkostí (Y/n)	n
1.3	Režim spánku (Y/n)	Y
1.4	Režim požárního hlásiče: 0–6 (NO/NC varianty)	0
1.5	Automatické zavření po obnovení paprsku fotobuněk (Y/n)	n
1.6	Logika výstupu Signal Relay: 0 = vyp / 1 = „zavřeno“ / 2 = „otevřeno“	0
1.7*	Zvýšená rychlost motoru: 0 = vyp / 1 = pouze otevírání / 2 = oba směry	0

Obr. 6.4.1. Remote control programming

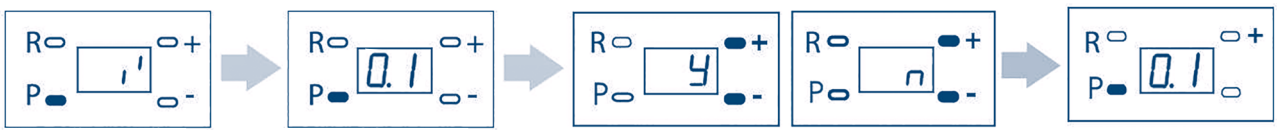

Press and hold P for 15 seconds → “0.1” lights up.

Press P.

Use “+ / –” to select: Y – ON / n – OFF (default: Y).

Press P to save.

Obr. 6.4.2. Absolute cycle counter

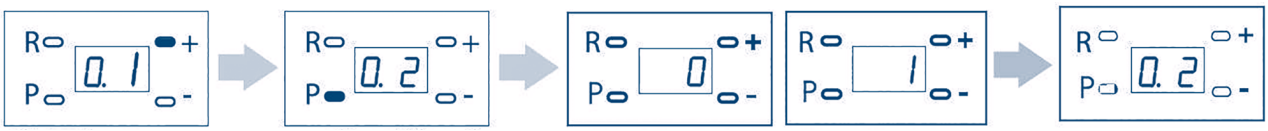

Press “+” → “0.2” lights up.

The display shows the cycle count: first tens of thousands, then hundreds, then tens.

Example: 1,390 cycles are shown as “01” then “39”.

Obr. 6.4.3. Command Interlock on Closing

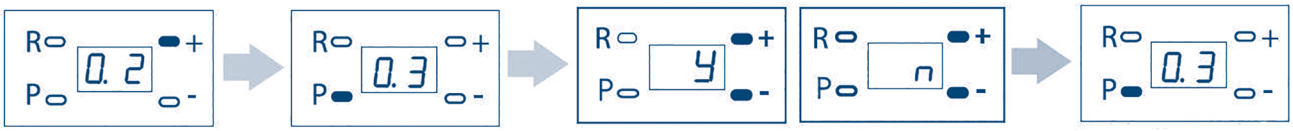

Press "+" → "0.3" lights up. | Press P. | Use "+ / –" to select: Y – ON / n – OFF (default: n). | Press P to save.

⚠ NOTE

Closing is possible only if the automatic closing function is enabled.

Obr. 6.4.4. Type of Safety Devices (Photocells)

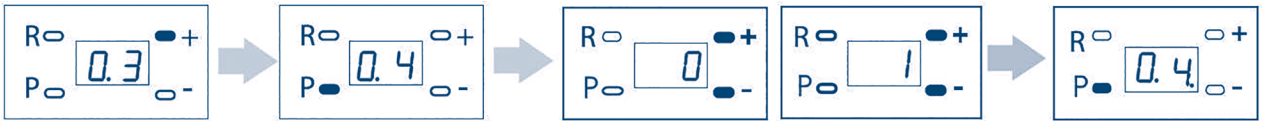

Press "+" → "0.4" lights up. | Press P. | Use "+ / –" to select: 0 – external / 1 – built-in (default: 0). | Press P to save.

Obr. 6.4.5. Ventilation Height

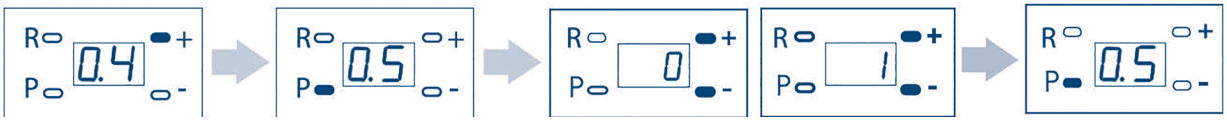

Press "+" → "0.5" lights up. | Press P. | Use "+ / –" to select: 0 – 200 mm / 1 – 1000 mm (default: 0). | Press P to save.

To use this function, assign a button in menu 4 (see section 6.3). When pressed, the door opens to the selected height.

Obr. 6.4.6. Force Adjustment

Press "+" → "0.6" lights up. | Press P. | Use "+ / –" to select force from 1 (minimum) to 6 (maximum) (default: 3). | Press P to save.

Obr. 6.4.7. Reference Point Type

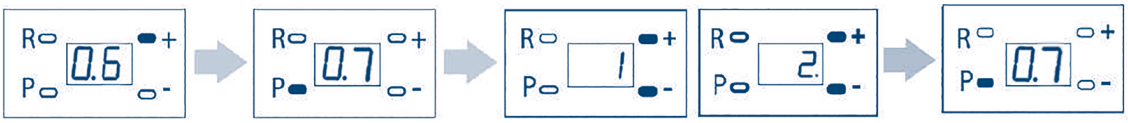

Press "+" → "0.7" lights up. | Press P. | Use "+ / –" to select: 1 – microswitch / 2 – stopper (default: 1). | Press P to save.

⚠ NOTE

If changes are made, then you must repeat steps 1–3 of the basic programming.

Obr. 6.4.8. Remote Control of External Lighting

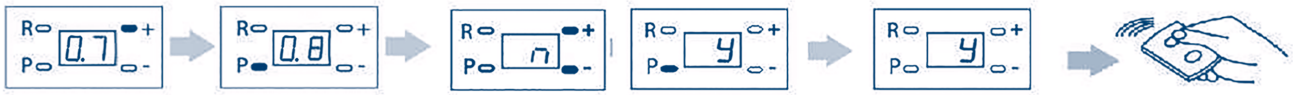

Press "+" → "0.8" lights up. | Press P. | Use "+ / –" to select: Y – ON / n – OFF (default: n). | On the remote, press the desired button twice. | Press P to confirm.

Obr. 6.4.9. Lamp Activation Time from Remote

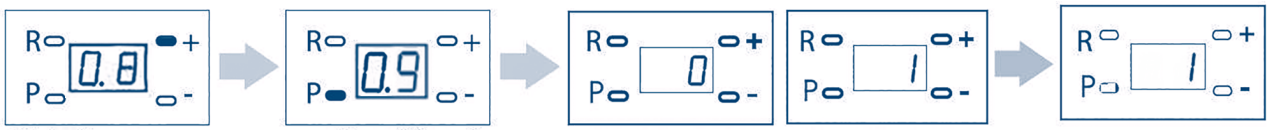

Press "+" → "0.9" lights up. | Press P. | Use "+ / –" to select:
0 – 3 seconds (for electromechanical lock)
1 – 1 hour (for lighting) | Press "P" to save

Obr. 6.4.10. Remote Control of Internal Lighting

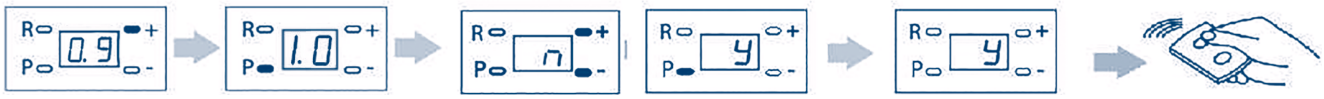

Press "+" → "1.0" lights up. | Press P. | Use "+ / –" to select: Y – ON / n – OFF (default: n). | On the remote, press the desired button twice. | Press P to confirm.

⚠ NOTE

If no command is received within 20 seconds, the operator exits automatically.

Obr. 6.4.11. Remote Control of "Flash" Terminal

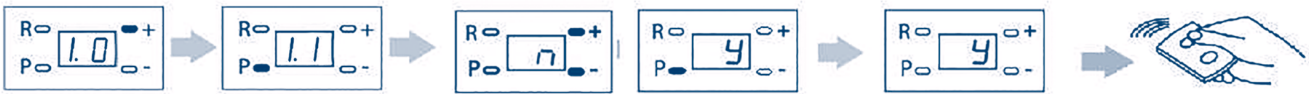

Press "+" → "1.1" lights up. | Press P. | Use "+ / –" to select: Y – ON / n – OFF (default: n). | On the remote, press the desired button twice. | Press P to confirm.

Obr. 6.4.12. Humidity-Controlled Ventilation

Press "+" → "1.2" lights up. | Press P. | Use "+ / –" to select: n – OFF (default: n). | Press P to save.

The display shows the humidity percentage directly (e.g. "10" = 10%).

Obr. 6.4.13. Sleep Mode

Press "+" → "1.3" lights up. | Press P. | Use "+ / –" to select: Y – ON / n – OFF (default: Y). | Press P to save.

Obr. 6.4.14. Fire Alarm Mode

Press "+" → "1.4" lights up. | Press P. | Use "+ / –" to select
"0" – OFF,
"1" – NO: the door is closing,
"2" – NO: the door is opening,
"3" – NO: control is blocked,
"4" – NC: the door is closing,
"5" – NC: the door is opening,
"6" – NC: control is blocked.
| Press P to save.

Obr. 6.4.15. Automatic Closing After Photocell Beam Recovery

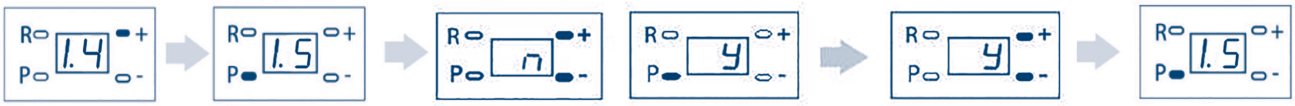

Press "+" → "1.5" lights up. | Press P. | Use "+ / –" to select: Y – ON / n – OFF (default: n). | Press P to save.

Obr. 6.4.16. Signal Relay Logic

Press "+" → "1.6" lights up. | Press P. | Use "+ / –" to select:
"0" – OFF, "1" – Closed state,
"2" – Open state
| Press P to save.

Obr. 6.4.17. Increased Motor Speed (SECTIONAL-800-FAST only)

Press "+" → "1.7" lights up. | Press P. | Use "+ / –" to select:
"0" – OFF, "1" – increased speed on opening only,
"2" – increased speed in both directions
| Press P to save.

6.5. AUTOMATIC LEARNING MODE (WITH STOPPER ONLY)

- Připojte napájení.
- Současně stiskněte a podržte „R" + „P" asi 5 s.
- Na displeji začne blikat „P", zazní zvukový signál.
- Potvrďte stiskem „P" (čekací doba 5 s).
- Průběh učení:

1. Vyhledání horní koncové polohy.

2. Vyhledání dolní koncové polohy.
3. Automatické nastavení síly (cyklus otevření – zavření – otevření).
4. Přechod vrat do otevřené polohy.
5. Automatické přepnutí do režimu programování ovladače (20 s čekání).Search for lower door position.
Režim lze kdykoli ukončit stiskem „R“.

7. PROGRAMOVÁNÍ DÁLKOVÝCH OVLADAČŮ

Programování dálkových ovladačů se provádí pomocí tlačítka „R“ na řídicí jednotce.

7.1. VYMAZÁNÍ VŠECH OVLADAČŮ Z PAMĚTI

Obr. 7.1

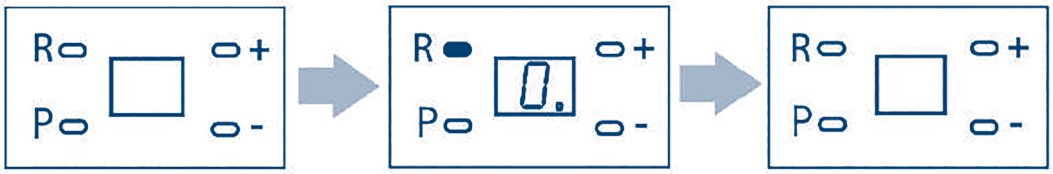

- Podržte tlačítko „R“ přibližně 20 sekund.
- Dva krátké tóny následované jedním dlouhým potvrdí, že všechny ovladače byly vymazány z paměti.

7.2. ULOŽENÍ NOVÉHO OVLADAČE

Obr. 7.2

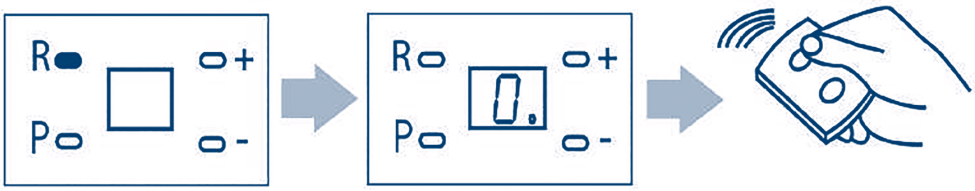

1. Podržte tlačítko „R“, dokud se na displeji neobjeví „0“, poté tlačítko uvolněte.
2. Na požadovaném ovladači dvakrát stiskněte zvolenou klávesu.
3. Krátký tón potvrdí úspěšné uložení.
4. Postup opakujte pro další ovladače.

Do paměti lze uložit až 60 ovladačů.

7.3. VYMAZÁNÍ JEDNOHO KONKRÉTNÍHO OVLADAČE

1. Podržte tlačítko „R“ a uvolněte jej po druhém tónu.→ Na displeji začne blikat „0“.
2. Na ovladači, který chcete vymazat, dvakrát stiskněte naprogramovanou klávesu.
3. Tři krátké tóny potvrdí úspěšné vymazání.

DOORHAN®

7.4. PROGRAMOVÁNÍ Z OVLADAČE NA OVLADAČ (KOPÍROVÁNÍ KÓDU)

Tento postup umožňuje zkopírovat kód z již naprogramovaného ovladače na nový.

1. Na již uloženém ovladači stiskněte a držte tlačítko 2.
2. Bez uvolnění stiskněte tlačítko 1.
3. Obě tlačítka uvolněte.
4. Opět stiskněte naprogramovanou klávesu.
5. Na novém ovladači dvakrát stiskněte zvolenou klávesu.

Krátký tón potvrdí uložení.

Všechny 4 klávesy ovladače lze přiřadit k různým funkcím pohonu.

⚠ NOTE

Všechny kroky musí být provedeny do 5 sekund a v blízkosti pohonu.

Obr. 7.4

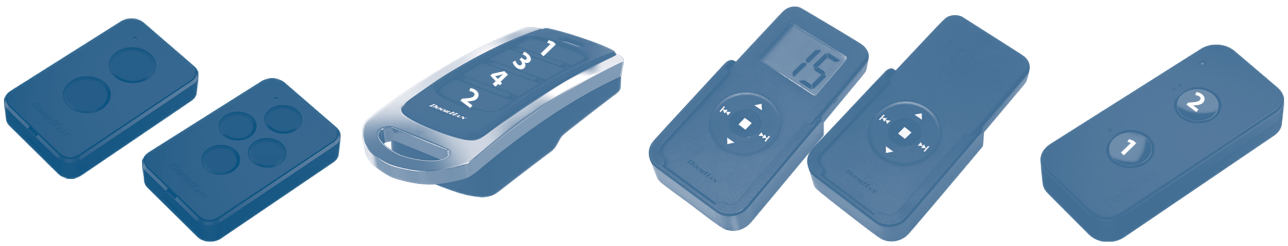

8. NOUZOVÉ ODBLOKOVÁNÍ / RUČNÍ OVLÁDÁNÍ

Obr. 8.1. Ovládání pomocí integrovaného odblokovacího zařízení

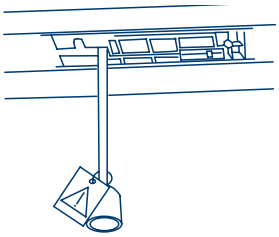

Ruční ovládání

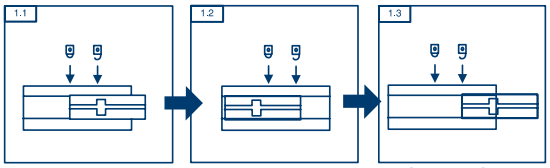

Zatáhněte za šňůru směrem dolů a přesuňte páku do polohy odblokování.

Vozík se uvolní a vrata lze pohybovat ručně.

Automatický režim

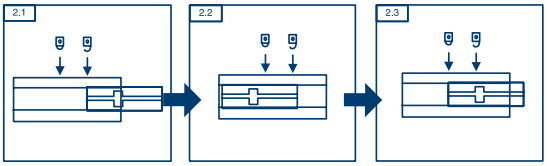

Zatáhněte za šňůru směrem dolů a přesuňte páku zpět do polohy blokování

Vozík se znovu spojí s lištou a pohon pracuje v automatickém režimu

⚠ VÝPADEK PROUDU

Při výpadku elektrické energie lze pohon přepnout do ručního režimu zatažením za šňůru nouzového odblokování. Vozík se odpojí a vrata lze ručně otevřít nebo zavřít.

⚠ OBNOVENÍ NAPÁJENÍ

Po obnovení dodávky elektrické energie:

1. Zatáhněte za šňůru nouzového odblokování směrem k sobě a vozík znovu zaaretujte.

2. Ovládejte vrata pomocí dálkového ovladače nebo nástěnného tlačítka.

3. Vozík se automaticky zaklesne do řetězu (nebo řemenu) a pohon se vrátí do automatického režimu.

⚠ DŮLEŽITÉ!

Automatický režim je možný pouze tehdy, pokud vozík správně zapadl do řetězu / řemene.

9. ÚDRŽBA

Pro zajištění bezpečného a bezporuchového provozu pohonu je nutné provádět pravidelnou údržbu. Údržba musí být prováděna v souladu s tímto návodem, návody k připojeným zařízením a vždy v souladu s bezpečnostními předpisy.

Údržbu smí provádět pouze kvalifikovaný personál.

9.1. INTERVALY ÚDRŽBY

- Pravidelná údržba: 1× ročně nebo po 5 000 cyklech (otevření/zavření) – podle toho, co nastane dříve.
- Průměrná životnost: 10 let nebo 50 000 cyklů.

⚠ NOTE

Uvedené hodnoty jsou orientační a mohou se lišit v závislosti na podmínkách provozu (velikost a vyvážení vrat, klima, četnost používání).

9.2. ÚDRŽBOVÉ PRÁCE

1. Bezpečnostní kontrola: proveďte test pohonu podle kapitoly „Bezpečnostní pokyny".
2. Odpojení napájení: odpojte pohon od sítě (a záložní baterie, je-li připojena).
3. Kontrola mechanických částí: zkontrolujte řetěz, vozík, ozubená kola a prvky vrat, zda nejsou poškozené nebo zkorodované. Poškozené či opotřebované díly vyměňte.
4. Kontrola koncových poloh: případně znovu nastavte horní a dolní polohu vrat.
5. Čištění: otřete kryt pohonu a bezpečnostní zařízení měkkým vlhkým hadříkem.

Nepoužívejte: vysokotlaké čističe, kyseliny ani louhy.

6. Kontrola fotobuněk: funkčnost testujte měsíčně. Při poruše kontaktujte servisního technika.

9.2. DOPORUČENÍ K ŽIVOTNOSTI

- Životnost zařízení závisí na provozních podmínkách (tření, vyvážení vrat, prostředí).
- Pravidelná údržba zvyšuje spolehlivost a prodlužuje životnost celé sestavy.

10. ODSTRAŇOVÁNÍ ZÁVAD

V následující tabulce jsou uvedeny nejčastější závady, jejich možné příčiny a doporučená řešení.

Tabulka 10.1. Nejčastější závady a řešení

Projev závady	Možná příčina	Řešení
Pohon nefunguje	▪ Není přivedeno napájení ▪ Zapněte napájení	▪ Zapněte napájení ▪ Vyměňte pojistku
Dálkový ovladač nefunguje	▪ Vybitá baterie ▪ Ovladač není uložen v paměti	▪ Vyměňte baterii ▪ Naprogramujte ovladač
Malý dosah ovladače	▪ Rušení od jiných zařízení ▪ Vybitá baterie	▪ Odstraňte zdroj rušení ▪ Vyměňte baterii
Řetěz se pohybuje, vrata ne	▪ Vozík není správně zaklesnut ▪ Vozík je odpojen	▪ Zkontrolujte spojení s lištou ▪ Zaklesněte vozík
Hlučný provoz	▪ Řetěz není namazán	▪ Namažte řetěz
Prověšení řetězu	▪ Dlouhodobý provoz bez mazání	▪ Napněte řetěz a namažte
Vrata se zastaví, displej ukazuje „F“	▪ Překážka v dráze vrat	▪ Odstraňte překážku
	▪ Zkontrolujte mechaniku vrat	▪ Vyměňte snímač impulzů
Dva signální tóny, displej bliká „P“, vrata se nepohybují	▪ Aktivováno bezpečnostní zařízení (fotobuňky apod.)	▪ Remove obstacle ▪ Check photocells
When giving a controlling command there are two beeps, the door does not move, the display blinks “P”	▪ Safety devices (photocell etc.) were actuated	▪ Zkontrolujte funkci bezpečnostních prvků ▪ Odstraňte překážku
Vrata se zastaví, displej ukazuje „C“	▪ Nízké síťové napětí	▪ Zkontrolujte napájení
Program neukončí nastavení dolní polohy	▪ Chyba referenčního bodu během programování	▪ Odstraňte příčinu závady
Vrata se zastaví, displej ukazuje „E“	▪ Chybí signál z enkodéru	▪ Kontaktujte servis
Dva signální tóny, displej bliká „S“, vrata se nepohybují	▪ Chybí propojka mezi GND a STOP (pokud není snímač použit)	▪ Vložte propojku
	▪ Aktivován snímač dveří ve vratech	▪ Zavřete dveře

⚠ POZNÁMKA

Pokud během pohybu vrat svítí indikátor „L“, znamená to, že byl sepnut koncový mikropřepínač (referenční bod). Toto je normální provozní stav a nejedná se o závadu.

11. PŘÍLOHA 1 – MONTÁŽ VODICÍ LIŠTY

POSTUP MONTÁŽE

1. Rozbalte vodicí lištu a zkontrolujte, zda není poškozena. V případě poškození kontaktujte dodavatele. (viz obr. 1)
2. Položte tři části lišty (1, 2, 3) do jedné linie (viz obr. 2).
3. Spojte díly pomocí svorek (4) nasunutím na lištu (viz obr. 3).
4. Zajistěte svorky zaklapnutím zámků (5) (viz obr. 4).
5. Napněte řemen pomocí napínacího zařízení (6) (viz obr. 5). Při zatlačení musí být vzdálenost mezi zuby řemene minimálně 0,5 cm.

⚠ UPOZORNĚNÍ!

U velkých vrat může na začátku pohybu nebo během zpomalování dojít k mírnému prověšení řemene. Tento jev nemá vliv na funkci ani životnost pohonu.

Obr. 1

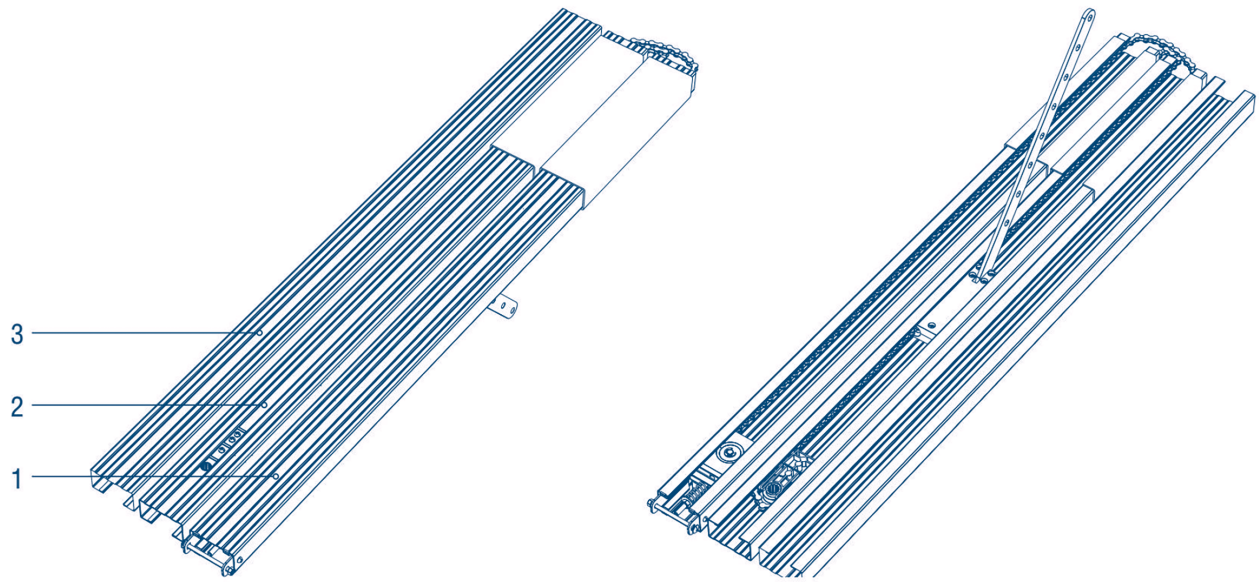

Obr. 2

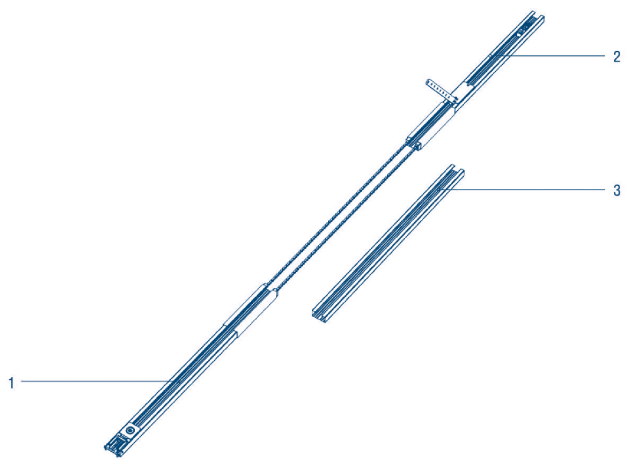

Obr. 3

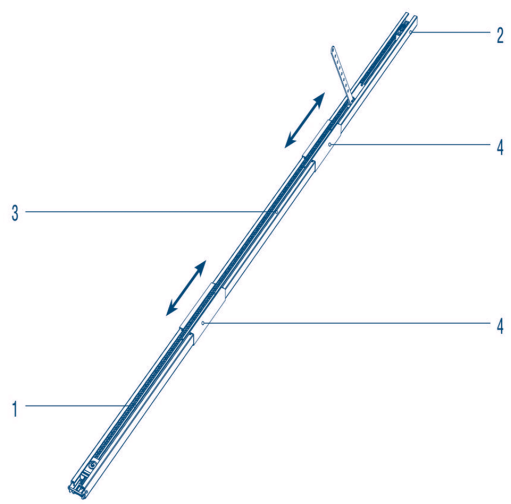

Obr. 4

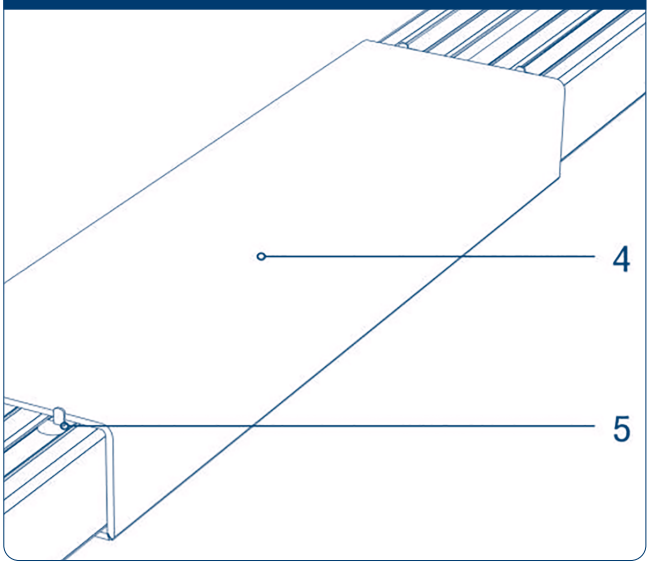

Obr. 5

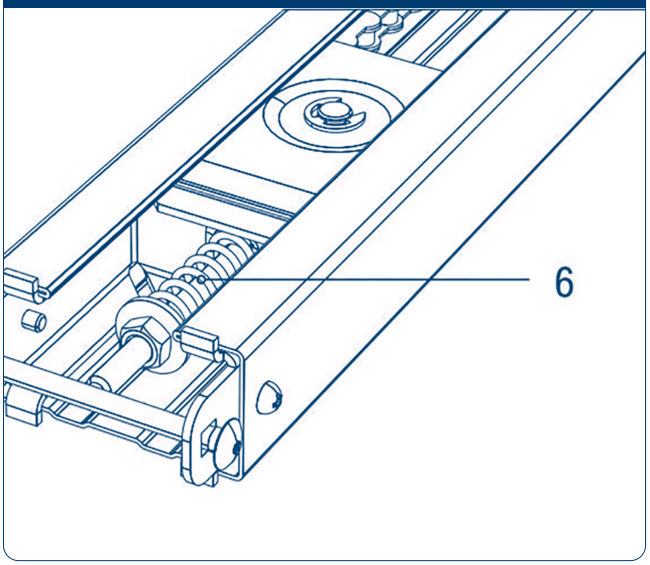

Obr. 6

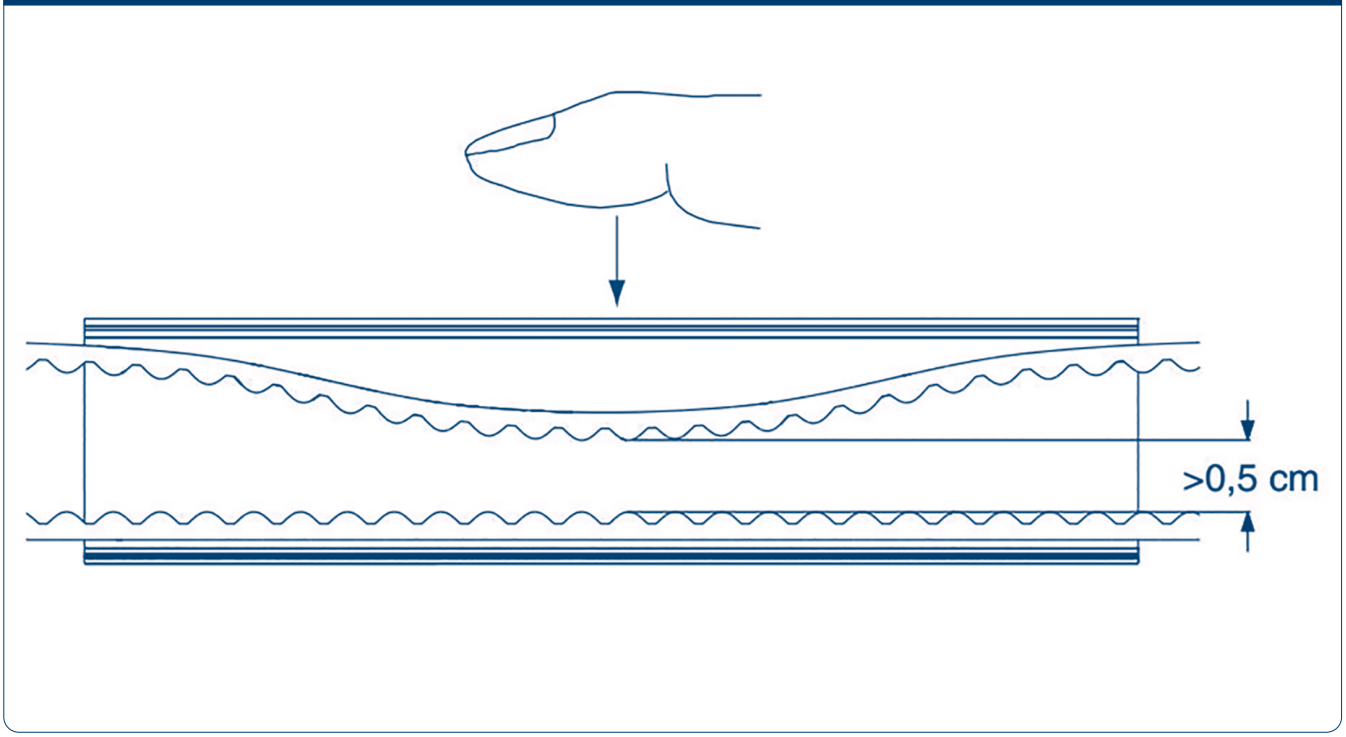

12. PŘÍLOHA 2 – ZKRÁCENÍ VODICÍ LIŠTY

POSTUP PRÁCE

1. Rozbalte vodicí lištu a zkontrolujte její stav. V případě poškození kontaktujte dodavatele. (viz obr. 1)
2. Demontujte napínací mechanismus řetězu (viz obr. 2).
3. Vyjměte řetěz (nebo řemen) a vozík (viz obr. 3).
4. Rozpojte vozík na dvě části.
5. Zkraťte vodicí lištu a řetěz (nebo řemen) na požadovanou délku (viz obr. 4).
6. Opětovně sestavte vodicí lištu v opačném pořadí.

Obr. 1

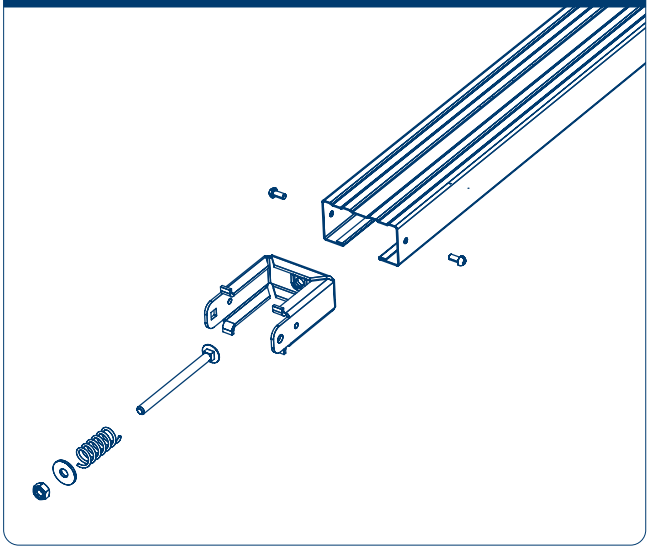

Obr. 2

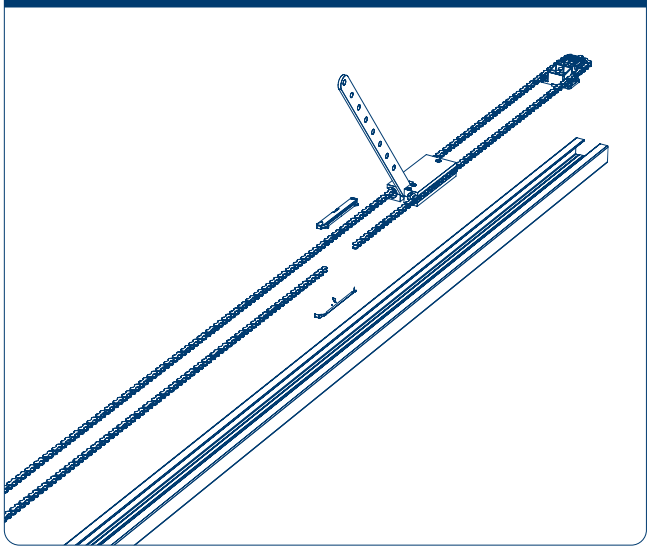

Obr. 3

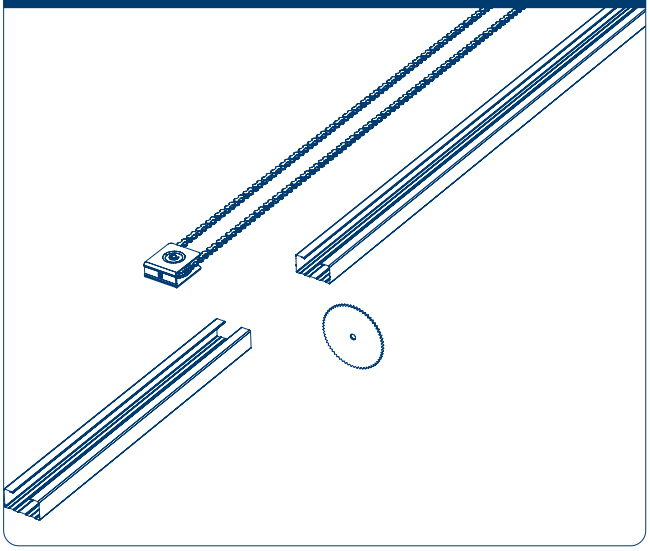

Obr. 4

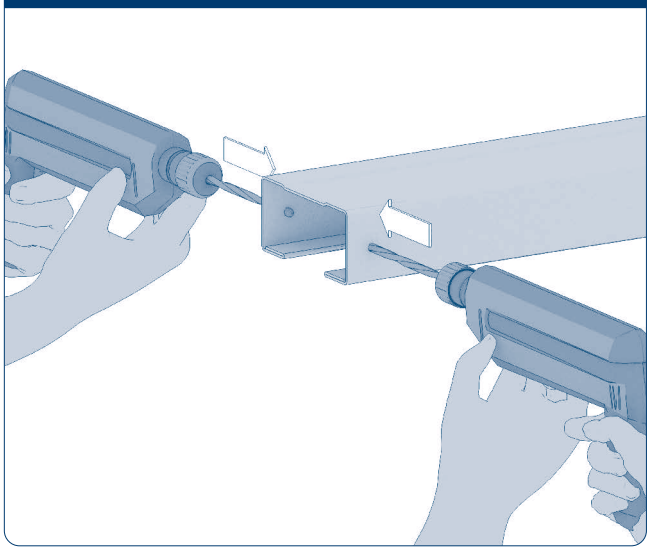

13. PRÁVNÍ USTANOVENÍ / PROHLÁŠENÍ O ODPOVĚDNOSTI

Společnost DoorHan si vyhrazuje právo provádět změny konstrukce, konfigurace a softwaru výrobků bez předchozího oznámení.

DoorHan nenese žádnou odpovědnost za:

- nesprávnou instalaci nebo zapojení pohonu,
- provoz v podmínkách, které neodpovídají tomuto návodu,
- použití příslušenství a zařízení jiných výrobců bez souhlasu DoorHan,
- poškození vrat, majetku nebo újmu na zdraví osob a zvířat způsobené nesprávným použitím,
- nepřímé nebo následné škody vyplývající z používání nebo nemožnosti používání zařízení.Indirect losses connected with the use or non-use of the equipment

⚠ NOTE

Tento návod může obsahovat nepřesnosti nebo chyby. DoorHan nehradí žádné náklady, které vzniknou v souvislosti s vadami zařízení nebo chybami v návodu.

Záruka DoorHan se omezuje pouze na poskytnutí potřebných náhradních dílů pro opravu nebo na výměnu zařízení za nové. Zákazník je povinen vrátit všechny vyměněné díly nebo celé zařízení nahrazené v rámci záruky. V opačném případě je povinen uhradit jejich cenu.

Náklady na dopravu náhradních dílů nebo celého zařízení v rámci záruky nese zákazník.

Uživatel je plně odpovědný za dodržování národních a mezinárodních bezpečnostních předpisů při montáži a provozu zařízení.

NOTES

NOTES

NOTES

DoorHan®

Děkujeme, že jste si vybrali výrobek DoorHan.
Jsme přesvědčeni, že budete spokojeni s jeho kvalitou a spolehlivostí..

DoorHan Central Office
Královský Vrch 2018
432 01 Kadaň, Česká republika
Tel.: +420 474 319 111
E-mail: sales@doorhan.com, kadan@doorhan.com
Web: www.doorhan.cz

Výrobce:
Suzhou DoorHan Modern Metals & Materials Co., Ltd.
No. 5188 Baodai West Road, Xukou Town, Wuzhong District
Suzhou, Jiangsu, Čína 215164
Tel.: +86-512-66316108
Web: www.doorhan.cn